MANUAL DE CAMBIO SENTIDO DE APERTURA PUERTAS REACH-IN

AISCOLD



IN-MA-114 Rv.0
01-SEP-2025

TABLA DE CONTENIDO

1. INTRODUCCIÓN 2
2. SEGURIDAD 2
3. HERRAMIENTAS NECESARIAS PARA LA INSTALACIÓN 3
4. INSTRUCCIONES 3

1. INTRODUCCIÓN

En el siguiente documento se establece el procedimiento para llevar a cabo el cambio de sentido de las puertas reach-in AISCOLD.

Aislamientos Constructivos S.A. de C.V. agradece su preferencia. Lo más importante para nosotros es su satisfacción, cualquier comentario favor de contactar a su asesor comercial.

2. SEGURIDAD

Recuerde, su seguridad es importante, por lo que le insistimos en utilizar el siguiente equipo de protección personal de manera obligatoria durante todo el proceso de instalación.



Gafas de seguridad



Guantes de protección



Botas de seguridad

Símbolos de alerta de seguridad

	Riesgo de descarga eléctrica.
	Precaución, siga las indicaciones del fabricante para evitar lesiones o daños que pongan en riesgo su vida o el producto.

Reglas generales de seguridad para tener en cuenta

- Lea este manual antes de iniciar con la instalación.
- asegúrese de entender las advertencias, símbolos de seguridad y pasos de instalación.
- Utilice el equipo de seguridad.
- Verifique el área de trabajo, asegúrese que este limpia, seca y libre de obstáculos.
- Evite trabajar en condiciones de mala iluminación.
- Utilice las herramientas adecuadas.
- Evite modificaciones no autorizadas.
- No conecte la alimentación eléctrica de las puertas hasta que haya terminado la instalación de estas.
- Realice pruebas al concluir la instalación para verificar su funcionamiento.
- Asegúrese de estar capacitado para llevar a cabo la instalación de este producto, ante la duda contacte a nuestros asesores de venta.

3. HERRAMIENTAS NECESARIAS PARA LA INSTALACIÓN

En la siguiente tabla se muestran las diferentes herramientas y materiales que se requieren para llevar a cabo la instalación de nuestras puertas reach-in AISCOLD.

	Desarmador plano		Desarmador philips		Llave Allen M4
	Mazo de caucho		Pinzas		

4. INSTRUCCIONES

a. Con una llave allen m4 la fuerza de torsión en el orificio de la bisagra inferior señalado con la letra “S”. Repita esta acción hasta que la puerta no se cierre automáticamente.



b. Retire el hold open, desinstalando el mecanismo del marco, así como retirando la laminilla de seguridad que se ubica en la parte superior de la puerta.



c. Utilice unas pinzas de punta fina para sujetar el borde superior de la lengüeta de bloqueo y el borde inferior de la bisagra superior macho, y presiona la lengüeta de bloqueo hasta el límite máximo. Mantén las pinzas de punta fina presionadas, y jala hacia afuera junto con la puerta para liberar la bisagra macho.

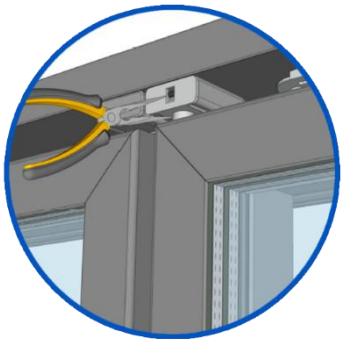

d. Levante la puerta por encima de la bisagra de ajuste de torque y retire la puerta.



e. Utilice un destornillador plano para retirar la placa de la bisagra inferior ajustable del marco de la puerta y colóquela en la nueva posición.

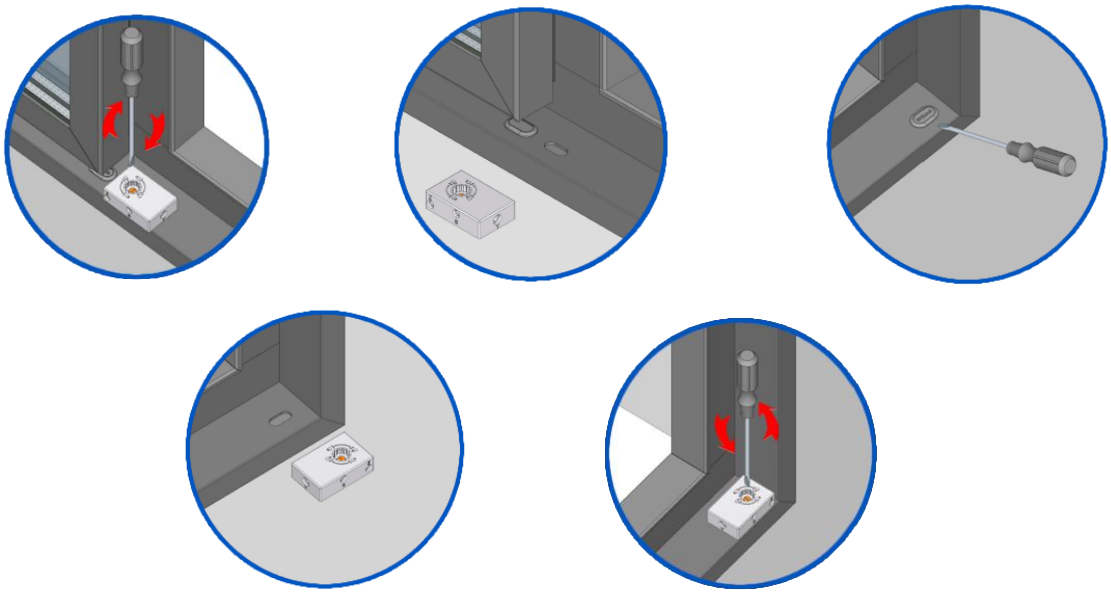

f. Retire el pivote inferior que compone la barra de torsión.



g. Retire parcialmente la parte central del empaque magnético y con ayuda de un desarmador plano quite la tapa central de plástico.



h. Retire los cables en caso de estar realizando esta operación en puertas para temperatura.



i. Extraiga la bisagra macho superior, así como la laminilla de seguridad del hold open y para las puertas de baja temperatura extraiga los cables.

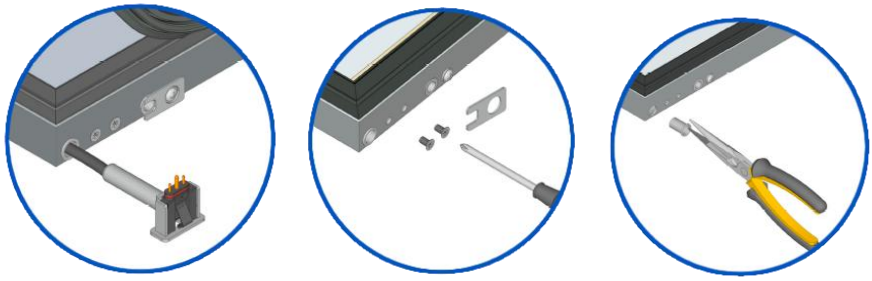

j. Valide que tenga todas las piezas necesarias.

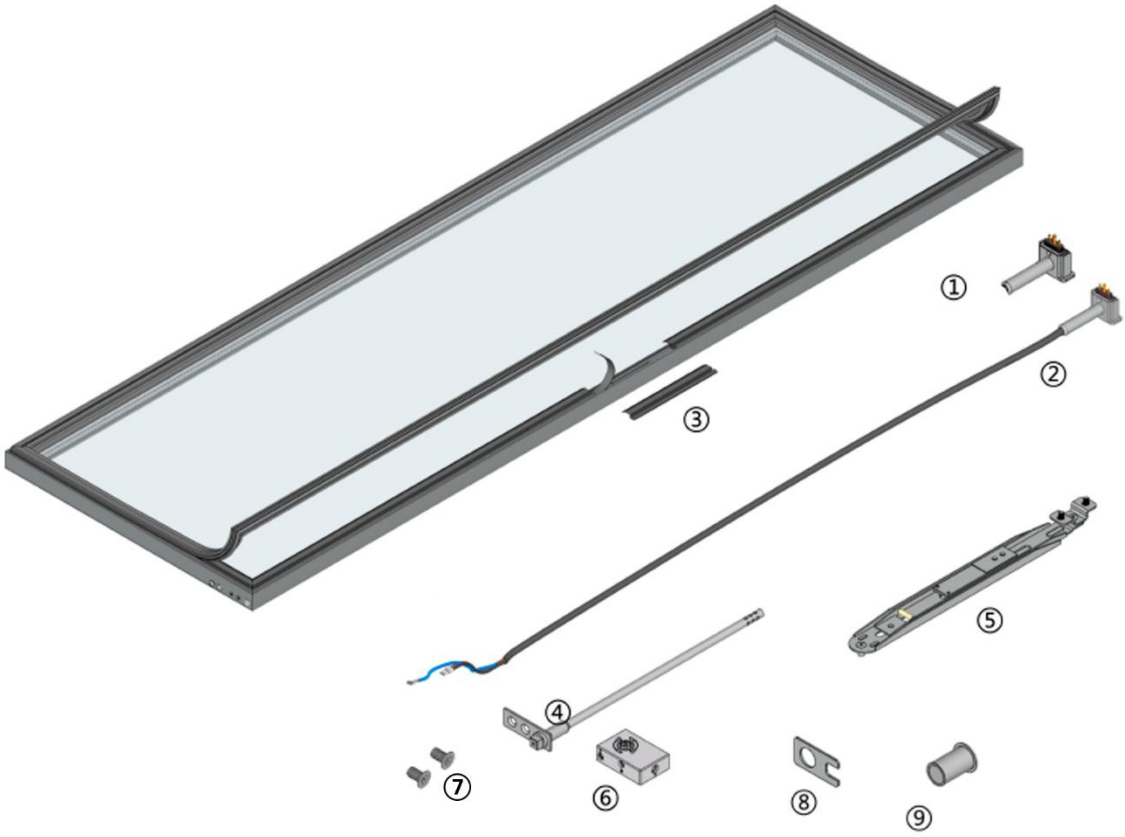

Identificador	Descripción	Identificador	Descripción
1	Bisagra superior macho (MT)	**6**	Bisagra inferior de ajuste
2	Bisagra superior macho (LT)	**7**	Tornillos para pivote inferior
3	Tapa central de plástico	**8**	Laminilla de seguridad (Hold Open)
4	Pivote inferior (Barra de torsión)	**9**	Buje de la bisagra superior macho
5	Hold Open		

k. Gire la puerta y recoloque los elementos en la posición contraria.

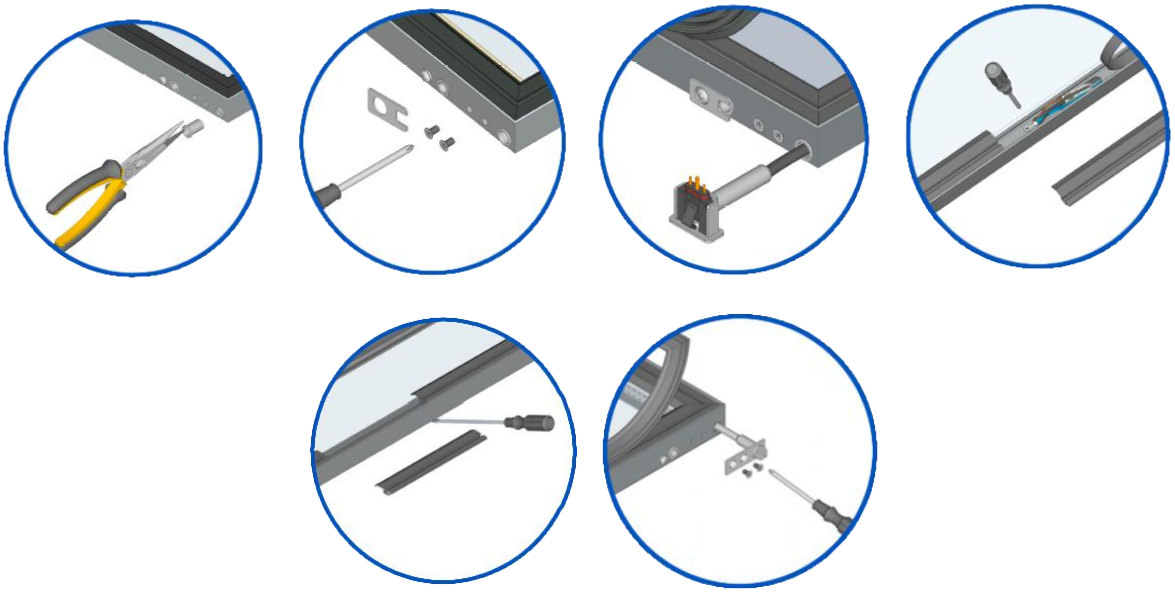

l. Por último vuelva a instalar la puerta tal como se menciona en el **"Manual de instalación de puertas Reach-In AISCOLD IN-MA-113"**