PUERTAS DE TRÁFICO

Aislopuertas

También conocidas como: Puertas de Impacto, Puertas de Vaivén o Puertas de Doble Acción; son altamente recomendables y efectivas en zonas de alto flujo, gracias a su practicidad de apertura al simple empuje y sistema de auto cerrado. Según su diseño, permiten el paso a pie, con diablito, patín, carritos de servicio y montacargas, por lo que son utilizadas en una gran variedad de industrias, principalmente en:

Supermercados
Centros Comerciales
Tiendas Departamentales
Hoteles
Restaurantes
Cafeterías
Plantas de Alimentos
Plantas Manufactureras
Hospitales
Invernaderos

Aplicaciones según diseño:

Modelo Uni-Swing:



Modelo Swing:

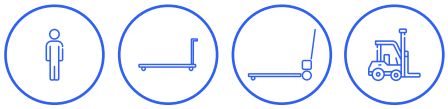



Dimensiones en ancho y altura estándar disponibles:

PUERTA DE TRÁFICO SENCILLA (1 HOJA)	
ANCHO	**ALTO**
24" (0.61 M.)	84" (2.13 M.)
30" (0.76 M.)	96" (2.44 M.)
36" (0.91 M.)	120" (3.05 M.)
42" (1.07 M.)	
48" (1.22 M.)	

PUERTA DE TRÁFICO DOBLE (2 HOJAS)	
ANCHO	**ALTO**
48" (1.22 M.)	84" (2.13 M.)
60" (1.52 M.)	96" (2.44 M.)
72" (1.83 M.)	120" (3.05 M.)
84" (2.13 M.)	
96" (2.44 M.)	

CONFIGURACIÓN POR DISEÑO	SWING	UNI-SWING
Mirilla 14" x 16" (dos caras de policarbonato de 3/16")	Si	No
Mirilla 10.5" x 23" (dos caras de policarbonato de 1/8", marco de plástico inyectado)	No	Si
Bumper 24"	Si	Si
Bisagra estándar V-CAM (aluminio)	Si	Si
Bisagra especial EASY HINGE (acero inoxidable)	Si	Si
Empaques perimetrales	Si	Si

CARACTERÍSTICAS OPCIONALES	SWING	UNI-SWING)
Bumpers: 36"/ 48"	Si	Si
Kick Pad 24"	Si	Si
Bisagra Easy Hinge acero inox.	Si	Si

Puertas en acabado ABS. **COLORES DISPONIBLES**

NOTAS

- Las medidas de ancho y alto corresponden al claro donde se va a instalar la puerta.
- En las puertas UNI-SWING de ancho menor a 24" se utiliza mirilla de 8"x24" policarbonato.
- El marco se cotiza por separado.

Av. Juárez #105-A, Col, Agua Fría
Apodaca, N.L. México C.P. 66620.

T. +52 81-8145-0000
ventas@aislopuertas.com.mx
www.aislopuertas.com.mx

¿NECESITAS AYUDA PARA ELEGIR LA PUERTA IDEAL?

Aislopuertas

TE AYUDAMOS PASO POR PASO, TOMA EN CUENTA LOS SIGUIENTES PUNTOS:

1. Definir el modelo necesario según su uso:

- UNI-SWING: paso peatonal, carritos y patines.
- SWING: Recomendado para paso de montacargas.

2. Contempla que los muros pueden disminuir el ángulo de apertura y operación de la puerta, en especial si ésta llevará bumpers.

Representación de apertura con bumper.

Puertas de Tráfico
Espacio ocupado por bumpers, etc

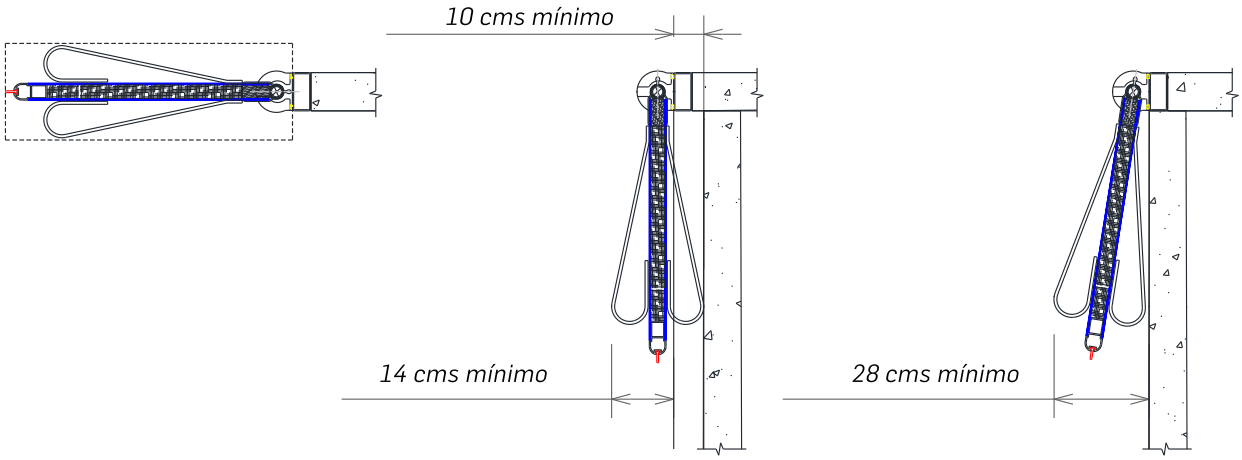

3. ¿Ya cuenta con el marco? En caso de que no, Aislopuertas puede cotizar por separado un marco en acabados: Metálico de PTR pintado o de Acero Inoxidable. En medidas: 2" x 4" x 1/8". *Tomar en cuenta estas medidas para la determinación de su claro de paso".

4. El "Claro de construcción" es el que queda una vez instalado el marco metálico. Las medidas se contemplan ancho x altura, en metros.

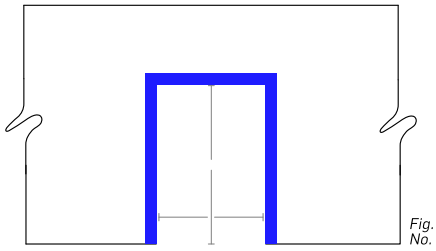

Fig. Referencia No. 4

Av. Juárez #105-A, Col, Agua Fría
Apodaca, N.L. México C.P. 66620.

T. +52 81-8145-0000
ventas@aislopuertas.com.mx
www.aislopuertas.com.mx