Puerta de Tráfico
“UNI-SWING”

Nuestro plástico ABS esta certificado y cumple con FDA CFR21 partes 177 y 175.105 para contacto con alimentos, libre de cuerpos extraños y contaminantes no permitidos.

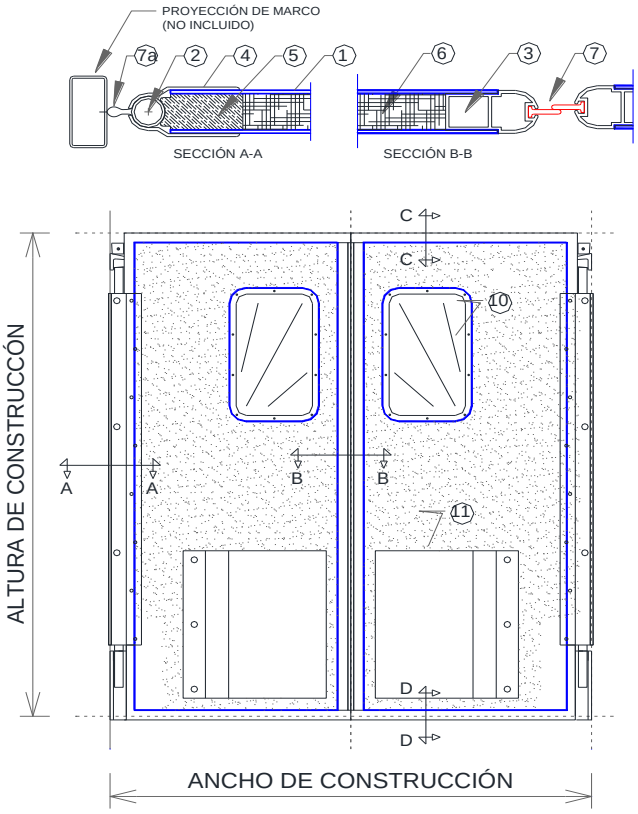

JUNO-2021 VISTA PUERTA UNI-SWING DOBLE

Nota importante:
En puertas de dos hojas, estas traslapan aprox. 5 mm., si se requiere que no traslapen, indíquelo a su asesor de ventas.
Las puertas de una sola hoja se fabrican a las dimensiones nominales solicitadas.
Asegúrese que las dimensiones del interior del marco donde se instalarán las puertas son las mismas que las puertas solicitadas.

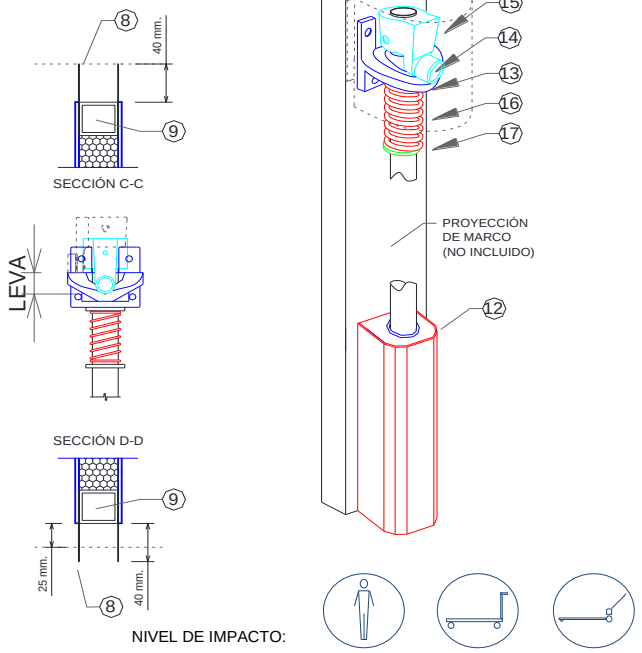

ESTÁNDAR UNI-SWING

Puerta sencilla o doble de 1-¾” de espesor, abatible 180° (vaivén).
Bisagra: tipo leva v-cam en aluminio aleado, para elevación de 1-½” y cierre asistido por resorte (opcional).
Acabado: chapas exteriores de plástico ABS de 1/8”.
Núcleo: espuma rígida de poliuretano inyectada en molde “foam-in-place”.
Ensamble: a base de tubo de acero, armado con perfiles rígidos de ABS.
Empaques vs. polvo: vinil flexible reforzado en extremos superior e inferior. Extrusiones de plástico flexible en verticales.
Cubre leva: lámina de acero galvanizado, prepintado + vinil flexible reforzado.
Ventana rectangular: 10-½” x 23” (sándwich sellado con dos caras de acrílico, marco de plástico inyectado).

OPCIONALES:
Protectores exteriores contra impacto:
Bumpers (altura): 24”, 36”, 48”.
Placa de protección ABS (altura): 24”, 36”

Colores en caras y placa de protección de plástico ABS:
Estándar: blanco y negro. (con textura)
Especial: rojo, gris metálico (con textura), blanco KP (liso).
Sujetos a disponibilidad.

Bumpers:
De plástico color negro, resistente a los impactos.

Opciones de acero inoxidable:
Bisagra Easy Hinge (sin resorte), Tubo soporte, Guarda metálica con buje, Tornillería expuesta.

Montaje: Sobre marco de acero, ancho 4”, 5” o 6”.
Sobre mampostería.
Sobre madera.

COMPONENTES:
1. Placas de ABS de 1/8”.
2. Tubo soporte Φ 1-5/16".
3. Perfil ABS en eje de montaje.
4. Perfil de aluminio extruido color negro y
5. Moldura de madera en Montaje.
6. Espuma PUR de alta densidad.
7. (7) Empaques PVC remplazable.
7ª. Empaques vinil remplazable.
8. Empaques horizontales.
9. Refuerzos internos de ABS.
10. Ventana doble de policarbonato 1/8” (marco de plástico inyectado).
11. Bumper o placa de protección.
12. Guarda metálica pintada con buje.
13. Bisagra leva v-cam de 1-½” (aluminio).
14. Balero de rodamiento.
15. Seguidor de leva (aluminio).
16. Resorte (opcional).
17. Arandela metálica (en caso de resorte).
18. Cubre leva (p/marcos de 5” o 6”).

***Consulte a su asesor de ventas para cualquier duda.**

NIVEL DE IMPACTO:

APLICACIONES:

- Supermercados.
- Tiendas de departamentos.
- Restaurantes.
- Áreas de proceso de alimentos
- Industria en general.
- Etc.

LIMITACIONES DE APLICACIÓN:

- Lavado con agua a presión.
- Ambientes con agentes químicos corrosivos o solventes.
- Temperaturas menores a 10°C.

LIMITES DIMENSIONALES:

a) Ancho máximo de puerta:
Sencilla: 1.33 m.
Doble: 2.66 m.
b) Ancho mínimo de puerta:
Sencilla: 0.71 m.
Doble: 1.42 m.

Anchos menores requieren ventana especial de menor tamaño que estándar.

c) Altura máxima de puerta:
2.50 m. sin bumpers.
3.06 m. p/altura de bumper de 24”.
3.37 m. p/altura de bumper de 36”.
3.67 m. p/altura de bumper de 48”.

d) Altura mínima de puerta:
2.04 m. para ventana estándar de 10-1/2” x 23”.

Cubre leva para marco de 4” de ancho se fija a los patines del perfil del marco.

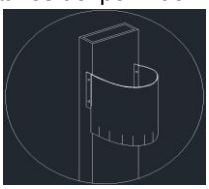

Ubicación de caja de leva Easy Hinge inoxidable (sin resorte).

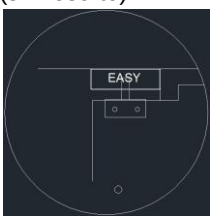

Dimensiones de claro de construcción
Ancho x Altura en m.

*Claro de construcción: es el claro que queda después de colocar el marco en que se colgará la puerta.
* Dimensiones especiales bajo consulta.

*** Mantenimiento preventivo:**
Un programa de mantenimiento es la manera más sencilla de mantener la operación de las puertas libre de problemas en su operación.
Todo programa de mantenimiento debe considerar frecuencia de inspección, lubricación y limpieza en proporción al uso.
Inspeccione la condición de los empaques, asegúrese que no tengan cortes, aplastamientos, agrietamientos o quiebres.
Los bumpers deben ser inspeccionados y tener todos los tornillos en su lugar.

Recomendaciones para lubricación y limpieza

Sistema de bisagra:
Abra la puerta, lubrique la parte superior de la bisagra y el balero, utilice lubricante en aerosol, aplique el lubricante directamente dentro de la bisagra (leva-v) en el contacto con el tubo.
Lubrique la bisagra inferior, el ensamble y el eje utilizando lubricante en aerosol. Abra y cierre la puerta para conseguir que el lubricante penetre al interior del mecanismo.
Limpie el exceso de lubricante con un trapo limpio.
Frecuencia recomendada para lubricación:
Uso normal: Cada mes.
Uso pesado: Cada semana.

Cuerpo de la puerta: Lave con detergente doméstico para trastes, diluido en agua (1/50), aplique con una esponja. Enjuague completamente con agua, seque.
Para suciedad difícil de limpiar sobre las superficies texturizadas utilice cepillo de cerda suave, rotando el cepillo y recogiendo la suciedad con un trapo limpio.
Para re-acondicionar el lustre de la superficie de la puerta puede hacerlo con limpiador Armor-All para plástico.

Ventana: Lave la ventana con agua y muy poco detergente, seque con una franela muy suave. **No utilice solventes, productos base petróleo, o abrasivos para limpiar las ventanas.**

No utilice agentes corrosivos, abrasivos o solventes que puedan atacar las partes metálicas. En las áreas con plástico, si tiene duda, primero pruebe la seguridad de la limpieza en una pequeña parte del lado inferior de la puerta.

***Consulte a su asesor de ventas para cualquier duda.**