Aislopuertas®

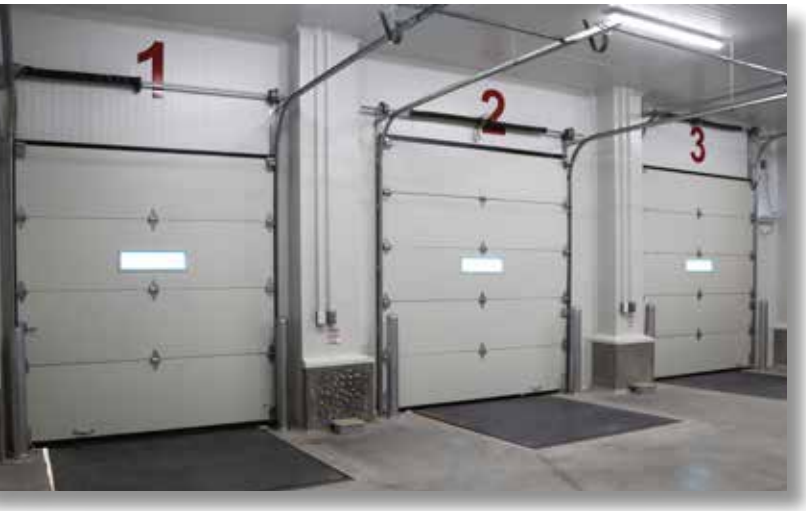







contacto@aislopuertas.com.mx

+52 (81) 8145 0000

www.aislopuertas.com.mx

Contenido / Content

01 Nuestra empresa
Our company

02 Nuestros productos
Our products

03 Nuestros clientes
Our clients

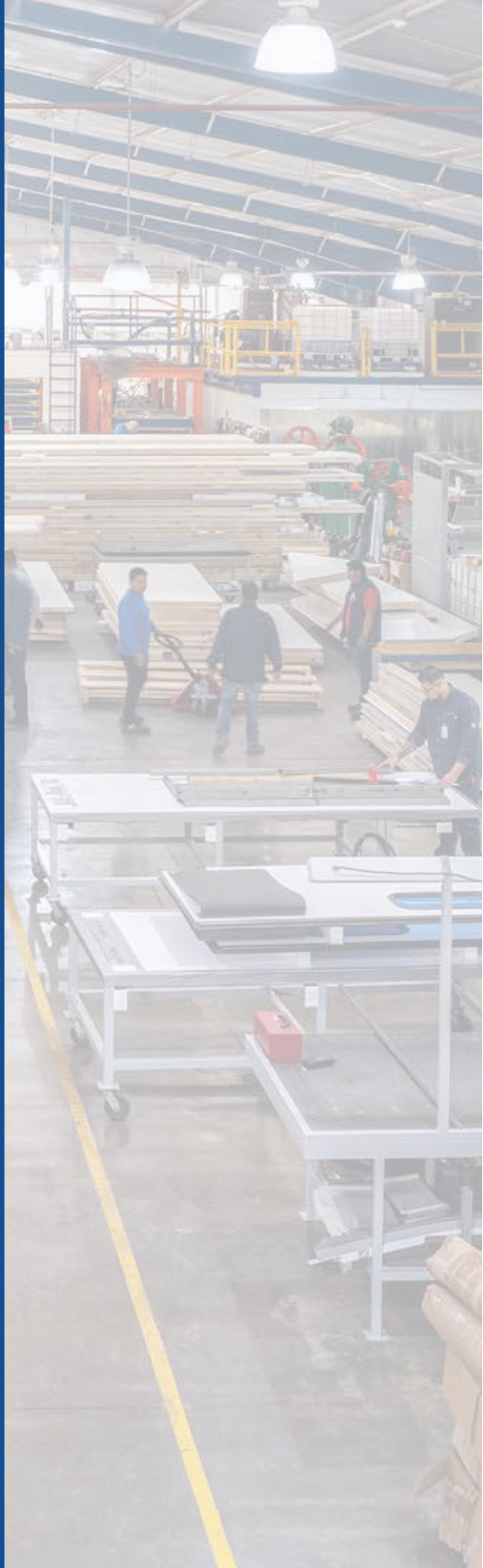

Nuestra empresa

Somos una empresa mexicana con más de 15 años de experiencia en el mercado, dedicada a ofrecer una amplia gama de productos para refrigeración, congelación y accesos industriales en todo el territorio nacional.
Contamos con un equipo de ingenieros altamente especializados en el desarrollo de cada uno de nuestros productos, lo que nos permite garantizar soluciones de alta calidad, respaldadas por certificaciones.

Our company

We are a Mexican company with over 15 years of experience in the market, providing a wide range of products for refrigeration, freezing, and industrial access nationwide. Our expert engineering team specializes in the development of each product, allowing us to offer high-quality products with global certifications to our clients.

Segmentos / Segments

Supermercados
Supermarkets

Restaurantes
Restaurant

Cafeterías
Coffe shop

Tiendas de Conveniencia
Convenience Stores

Hotelería
Hotels

Agricola
Agricultural

Empacadora Carne
Meat packing plant

Centros de Distribución
Distibution Centers

Alimentos y Bebidas
Food and Beverages



Presencia / Presence

México / Latinoamérica
Mexico / Latin America

+1000
Proyectos desarrollados
Developed projects

Perfil Aislopuertas / Aislopuertas Profile

Fundada en Monterrey, México, 2007
Founded in Monterrey, Mexico, 2007

+90
Colaboradores
Employees



PUERTAS ABATIBLES
SWINGING DOORS

PUERTAS ABATIBLES / *SWINGING DOORS*

Está diseñada para su uso en cuartos de refrigeración y congelación que, debido a sus características, contemplan el paso de personas y el tránsito de equipo de carga manual.

It is designed to be used in refrigeration and freezing rooms that due to their characteristics contemplate the transit of people and manual loading equipment.

Características:

Fácil y rápida instalación
Durabilidad y mínimo mantenimiento
Incluye marco con sardinel de aluminio
Incluye resistencia eléctrica integrada al marco (solo congelación)
Bisagras de trabajo pesado con mecanismo de elevación
Cerrojo y contra con picaporte interior de seguridad
Empaque magnético perimetral
Empaque de arrastre

Especificaciones:

Las puertas pueden ser fabricadas en medidas y espesores de acuerdo a los requerimientos establecidos por el cliente
Disponible en opción canalera para aplicaciones diversas
Espesores estándar: 2.5" , 4"
Espesores especiales: 3", 5" y 6"
Acabado estandar: lamina pintada Pol. Std Emb Cal 24
Acabado especial: acero inoxidable Cal. 24, 304 Pulido

Features:

Quick and easy installation
Durability and minimum maintenance
Includes frame with aluminum rail
Includes electric resistance integrated to the frame (only for cooling systems).
Heavy duty hinges with lifting mechanism
Latch and counter latch with interior security knob
Perimeter magnetic gasket
Bottom seal

Specifications:

Doors can be manufactured in sizes and thicknesses according to customer's requirements.
Available as a gutter option for various applications
Standard thicknesses : 2.5" , 4"
Special thicknesses: 3", 5" and 6"
Standard finish: painted sheet Pol. Std Emb Cal 24
Special finish: Stainless Steel 24 Ga. 304 Polished



Puerta Abatible Estándar
Swing Doors



Puerta Abatible Acero Inoxidable
Stainless Steel



Puerta Abatible Doble
Swing Double Door



PUERTAS CORREDIZAS
SLIDING DOORS

PUERTAS CORREDIZAS / *SLIDING DOORS*

Puertas Corredizas Manual / Automática

Recomendadas para áreas con tráfico de personas a pie o en montacargas, donde, debido al tamaño del claro de construcción, la operación o el diseño de las instalaciones, no sea conveniente el uso de puertas abatibles.
Nuestras puertas corredizas están equipadas con un sistema de rieles de aluminio, lo que garantiza una mayor durabilidad.

Sliding Doors Manual / Automatic

Recommended for areas with foot traffic or forklift movement, where, due to the size of the construction opening, operation, or the design of the facilities, the use of hinged doors is not advisable.
Our sliding doors are equipped with an aluminum rail system, ensuring greater durability.

Características:

Fácil y rápida instalación
Durabilidad y mínimo mantenimiento
Incluye marco y contramarco para instalación
Herrajes y accesorios de uso pesado
Riel de aluminio que le da una operación suave y mayor durabilidad
Incluye resistencia eléctrica integrada a la puerta (solo para congelación)
Incluye empaque perimetral y empaque de arrastre
Kit de accesorios para su instalación
Kit de motor de 1/2 HP de 220 V (solo para puertas automáticas)

Especificaciones:

Las puertas pueden ser fabricadas en medidas y espesores de acuerdo con los requerimientos establecidos por el cliente
Disponible en opción canalera para aplicaciones diversas
Espesores estándar: 3”, 4”
Espesores especiales: 5” y 6”
Acabado estándar; lámina pintada Pol. Std Emb Cal 24
Acabado especial: Acero inoxidable Cal. 24, 304 pulido

Features:

Quick and easy installation
Durability and minimum maintenance
Includes frame and trim for installation heavy-duty hardware and accessories
Aluminum rail for smooth operation and increased durability
Includes electric resistance integrated to the door (only for cooling systems).
Includes perimeter seal and bottom seal
Accessory kit for installation
220 V 1/2 HP motor kit (only for automatic gates)

Specifications:

Doors can be manufactured in various sizes and thicknesses according to the customer's requirements.
Available as a monorail sliding door option for different applications.
Standard thickness: 3'', 4''
Special thickness: 5'' and 6''
Standard finish: Painted sheet, Pol. Std Emb Cal 24
Special finish: Stainless steel 24 Ga. 304, polished



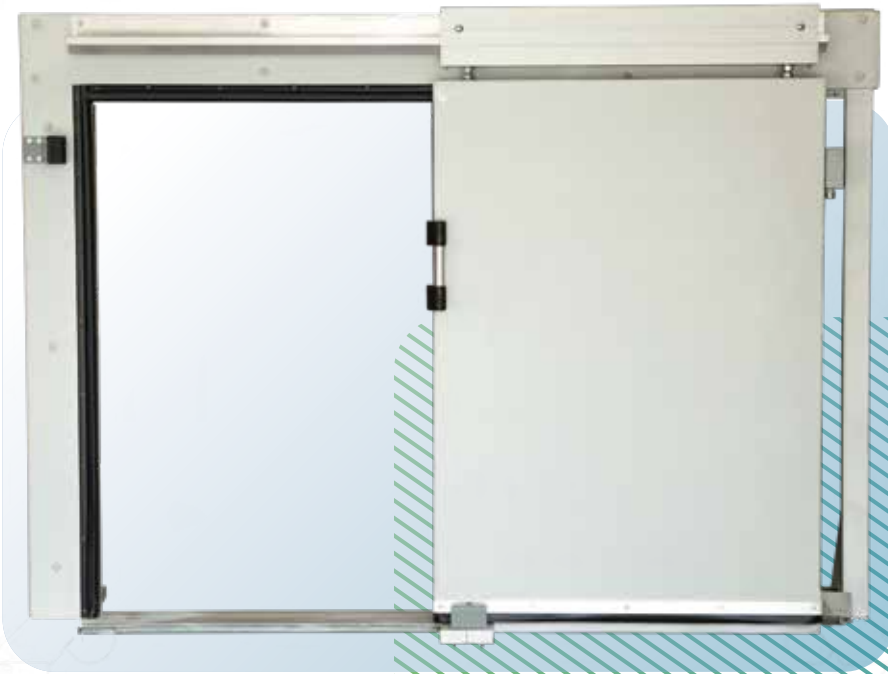



OVERHEAD DOORS

OVERHEAD DOORS

Es una puerta seccional de andén, diseñada para uso comercial, industrial y residencial, que ofrece múltiples ventajas. Cuenta con un diseño exclusivo y sellos integrados que brindan gran seguridad, estética y funcionalidad. Además, incluye un juego completo de bisagras, rieles y resortes, que se ajustan tanto a las dimensiones de la puerta como a la aplicación requerida.

This is a sectional platform door, designed for commercial, industrial, and residential use, offering numerous advantages. It features an exclusive design with integrated seals that provide exceptional security, aesthetics, and functionality. Additionally, it includes a complete set of hinges, rails, and springs, all tailored to the door's dimensions and the specific application requirements.

Disponible en diferentes versiones:

Available in different versions:

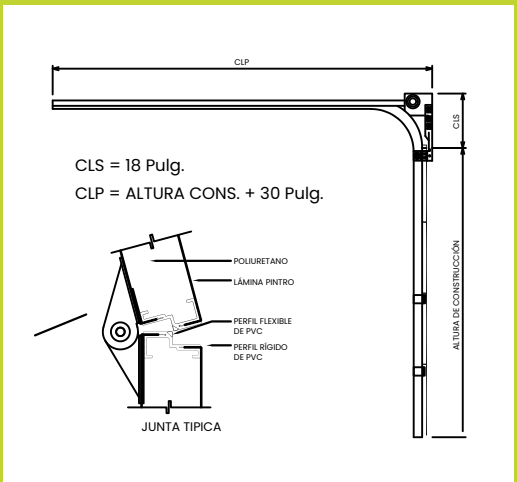

Standard Lift

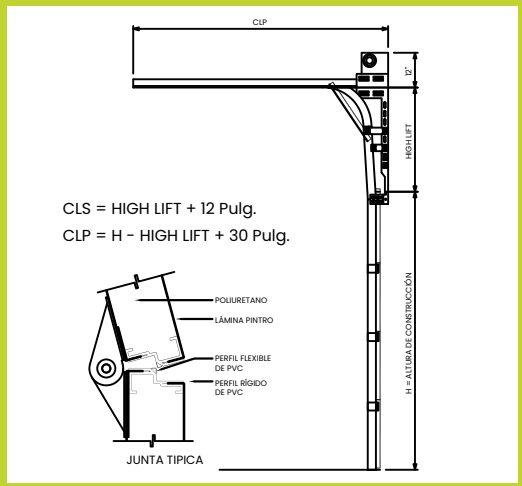

High Lift

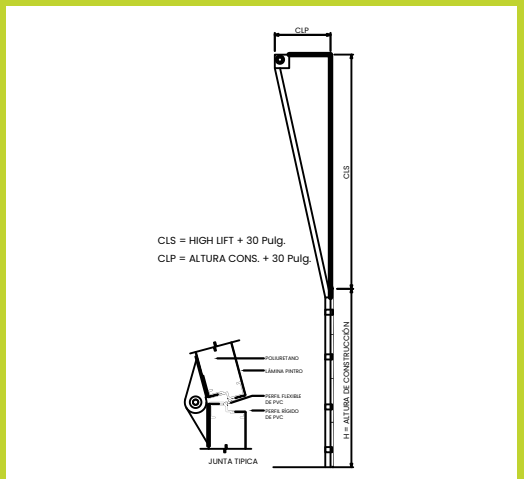

Vertical Lift

Características:

Medidas estándar de 8’ x 8’, 8’ x 9’ y 8’ x 10’

Acabados en acero Galv. Pol. Std. Emb. Cal. 26 ambas caras

Diseñada para ahorrar energía

Sello superior, inferior y lateral de PVC

Espesor 1 3/4” de espuma rígida de poliuretano

Todos los paneles están fabricados con placa de refuerzo interior

Tapas metálicas en cada panel

Las puertas pueden ser fabricadas en medidas especiales

Features:

Standard sizes: 8' x 8', 8' x 9', and 8' x 10'.

Finished in pre-painted embossed sheet, Ga. 26.

Designed for energy savings.

PVC top, bottom, and side seals.

Thickness: 1 3/4" of rigid polyurethane foam.

All panels are manufactured with an internal reinforcement plate.

Doors can be manufactured in custom sizes.

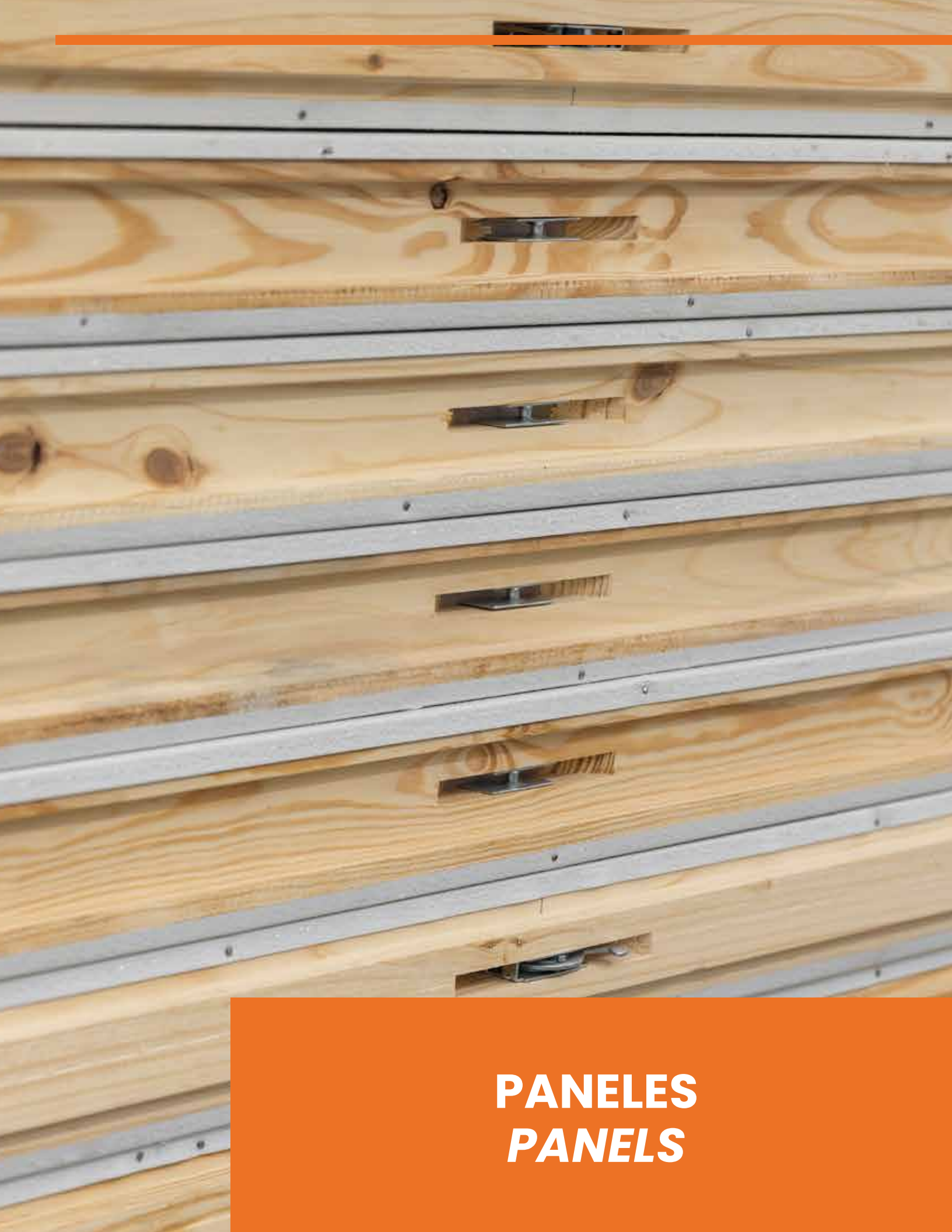

PANELES
PANELS

PANELES / PANELS

PANELOCK

Paneles prefabricados, mediante una eficiente combinación de la espuma de poliuretano con las hojas de acero pre-pintado, se produce un panel aislado, ligero y resistente; especial para la construcción de cámaras de refrigeración, congelación, cuartos limpios, shelters, casetas, cámaras y una gran variedad de aplicaciones.

Prefabricated panels, produced through an efficient combination of polyurethane foam and pre-painted steel sheets, result in an insulated, lightweight, and durable panel. These panels are ideal for the construction of refrigeration and freezing chambers, clean rooms, shelters, booths, chambers and a wide variety of other applications.

Características:

Espesores disponibles: 2.5", 3", 4", 5" y 6"

Aislamiento: espuma rígida de poliuretano con una densidad media de 36- 40 kg/m3.

Fabricación de acuerdo con requerimientos del proyecto

Gran poder cubriente debido al ancho efectivo que disminuye el número de juntas en su construcción.

Fabricación con un acabado sin ribs proporcionándoles una superficie plana y uniforme, brindando mayor funcionalidad e higiene.

Diseño exclusivo de junta macho- hembra.

Disponible en versión cam lock.

Acabados:

Pintado Pol. Std. Emb. Cal. 26

Acero inoxidable 304 Pulido, Cal. 24

Aluminio estucado, Cal. 23

Features:

Available thicknesses: 2.5", 3", 4", 5", and 6"

Insulation: Rigid polyurethane foam with a medium density of 36-40 kg/m^3

Manufactured according to project requirements

High coverage capacity due to the effective width, which reduces the number of joints in its construction

Manufactured with a rib-free finish, providing a flat and uniform surface, offering greater functionality and hygiene

Exclusive male-female joint design

Available in cam lock version

Finishes:

Painted Pol. Std. Emb. Ga. 26

Polished Stainless Steel 304, Ga. 24

Coated Aluminum, Ga. 23

JUNTA MACHO - HEMBRA / *MALE SEALE*





CAM LOCK



PUERTAS DE TRÁFICO
TRAFFIC DOORS

PUERTAS DE TRÁFICO

Fabricadas para operación de cadenas comerciales de alto volumen de carga, con un amplio rango de colores y opciones adaptables a las diferentes necesidades del cliente.

TRAFFIC DOORS

Manufactured for high volume commercial chain operations, with a wide range of colors and options adaptable to different customer needs.

Colores / Colors:

Características:

Fabricadas a la medida para la apertura exacta requerida
Construida en espesor 1 3/4" con aislamiento de poliuretano
Bisagra tipo V-cam que abre al impacto y cierra automáticamente
Chapas exteriores de plástico ABS de 1/8"
Empaques de vinil flexible reforzado en extremos superior, inferior y vertical
Ventana de policarbonato translúcido
Disponible con placa de pateo o bumper parachoques
Para áreas de tráfico peatonal o con patines y montacargas

Features:

Custom fabricated to exact opening required 1 3/4" thick construction with polyurethane insulation V-cam hinge opens on impact and closes automatically 1/8" ABS plastic outer plates
Reinforced flexible vinyl gaskets at top, bottom and vertical ends
Window with two polycarbonate faces
Available with kicker plate or bumper fender
For pedestrian or machine moving skates and forklifts



RESISTENTE A **IMPACTOS** Y CON **AISLAMIENTO** TÉRMICO

IMPACT-RESISTANT WITH THERMAL **INSULATION**









NUESTROS CLIENTES
OUR COSTUMERS

Tiendas de Conveniencia / Supermercados / Departamentales
Convenience Stores / Supermarkets / Department Stores

OXXO · H-E-B · Costco Wholesale · Alsuper · Ley · Super Norte · Walmart · Sam's Club · Gutierrez · Chedraui · 7-Eleven · Soriana · Merco · Arteli · Comercial Mexicana · Abarrey · City Market · El Palacio de Hierro · Liverpool

Hoteles / Restaurantes / Cafeterías
Hotels / Restaurants / Coffe Shop

Panem · Buffalo Wild Wings · El Pollo Loco · Little Caesars Pizza · Kiosko · Pizza Hut · Carl's Jr. · Gorditas Doña Tota · KFC · Hard Rock Hotel · Burger King · Vips · IHOP · Dunkin' Donuts · Palladium Hotel Group · Xcaret México

Industria Alimentaria
Food Industry

Bachoco · Hershey · Lala · Mars · Sigma Alimentos · Grupo Bimbo · Carnes Viba · Gamesa · SuKarne · Corona

PRESENCIA / *PRESENCE*

Oficinas Principales / *Headquarters*

Av. Juárez 105-A Col. Agua Fría, Apodaca, N.L., México, C.P. 66620
Telefono: +52 (81) 8145 0000

Presencia en México, Latinoamérica y Estados Unidos

Presence in Mexico, Latin America and United States



Aislopuertas Aislopuertas +52 (81) 8145 0000