

BOHN®

Nueva Línea Evaporadores Bajo Perfil

MODELOS MEL

V. 2.8

EVAPORADORES BAJO PERFIL

	PAG.
NOMENCLATURA	3
CARACTERÍSTICAS	4-5
DESHIELO POR AIRE	6
DESHIELO ELÉCTRICO	7
DESHIELO GAS CALIENTE	8
DATOS ELÉCTRICOS	9
SELECCIÓN DE ESPREAS	10-11
REFERENCIA CRUZADA	12-13
DIMENSIONES	14

MEL 095 U 1 S 4 A

Marca
M:Bohn
F: FB
I: Intercal

Producto
E: Evaporador

Tipo de Producto
L: Bajo Perfil

Capacidad
x100 BTU/h

Voltaje
U:115-230/1/60
(Solo Deshielo por Aire y Gas Caliente)

B:230/1/60
C:230/3/60

No. Ventiladores
1
2
3
4
5
6

Refrigerante
G: Glicol
C: CO2-90 BAR
X: R454C
S:448A 449A / 404A 507A

Aletas por Pulgada
4
6

TIPO DE DESHIELO
A = Deshielo por aire
E = Deshielo eléctrico
H = Deshielo por gas caliente





DESHIELO POR AIRE, ELÉCTRICO Y GAS CALIENTE

- Actualizamos nuestra familia de evaporadores de bajo perfil, adaptándonos a las necesidades cambiantes del mercado.
- Nuevo diseño con gabinete de aluminio prepintado color blanco con recubrimiento anticorrosivo de planta.
- Nuevo ensamble motor ventilador EC de 300mm con guarda de protección integrada.
- Puertas laterales a conexiones mecánicas y eléctricas junto con charola abatible para facilidad de instalación y servicio.

PUERTAS DE FÁCIL ACCESO SIN NECESIDAD DE HERRAMIENTA



VERSIONES PARA REFRIGERANTES R404A/R449A, R454C ,CO2 Y GLICOL

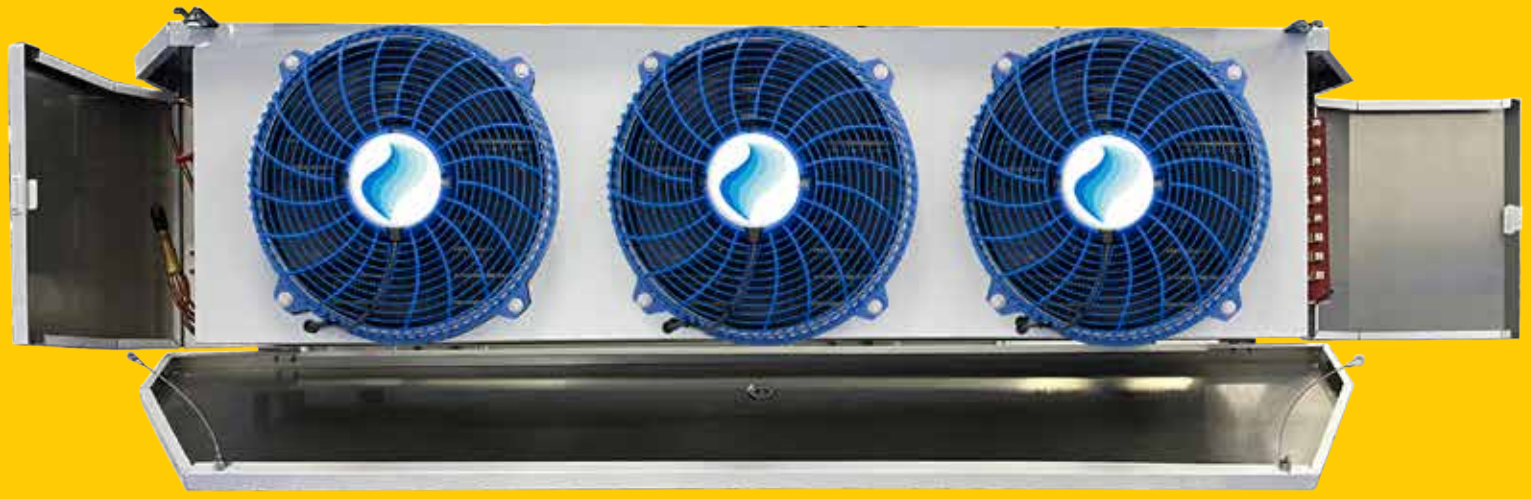

TEMPERATURAS DE 40 °F A -30 °F CAPACIDADES DE 3,500 A 37,000 BTU/H

NUEVOS

EVAPORADORES BAJO PERFIL



MODELOS MEL

R404A/R449A ,R454C, CO2 Y GLICOL

- MOTOR EC DE DOBLE VELOCIDAD
- ALTO RENDIMIENTO Y SILENCIOSO
- RECUBRIMIENTO ANTICORROSIVO
- FACILIDAD DE MANTENIMIENTO



Moto-ventilador-rejilla

Motor/Ventilador EC
de doble velocidad.
Electrónicamente conmutable
de una coraza.
Diámetro 300 mm con guarda
de protección integrada.

Conexiones y Serpentín

Serpentín de última
generación.
Los tubos se han mejorado en
su superficie interna y el diseño
de la aleta es para mayor
eficiencia

Panel eléctrico

Las ranuras para la resistencia
del serpentín se han hecho
más grandes.
Se ha reducido el consumo
eléctrico de las resistencias.
El rizo del gas caliente se
localiza al fondo del serpentín
para mayor accesibilidad.
El control para la terminación
del deshielo es fijo y ajustable
para el gas caliente.

Accesibilidad

Gabinete de fácil acceso por el
frente a las conexiones
eléctricas y los componentes
de refrigeración.

Puertas laterales a
conexiones mecánicas y
eléctricas junto con charola
abatible para facilidad de
instalación y servicio.

Recubrimiento

Con gabinete de aluminio
prepintado color blanco con
recubrimiento anticorrosivo
de fábrica.

MEL | DESHIELO POR AIRE | CAPACIDADES

Modelo	Vent.	R404A/R507		R448A/R449A		Glicol		CO2 DX		R454C					
		Capacidad Nominal										Cant. Refrigerante		Dim. Min. Cuarto	
		10°F DT / 25°F TSS	6°C DT / -4°C TSS	10°F DT / 25°F TSS	6°C DT / -4°C TSS	BTU/HF*	Watts/C*	10°F DT / 25°F TSS	6°C DT / -4°C TSS	10°F DT / 25°F TSS	6°C DT / -4°C TSS				
		BTUH	Watts	BTUH	Watts			BTUH	Watts	BTUH	Watts	lb	kg	ft^2	m^2
MEL040U1_6A	1	4000	1150	4600	1350	170	90	4600	1350	4600	1350	1.41	0.64	43.0	4.0
MEL052U1_6A	1	5200	1500	6100	1800	225	120	6100	1800	6100	1800	2.18	0.99	66.6	6.2
MEL065U1_6A	1	6500	1900	7800	2300	285	150	7800	2300	7800	2300	2.89	1.31	88.1	8.2
MEL070U2_6A	2	7000	2050	8400	2450	305	160	8400	2450	8400	2450	2.47	1.12	75.3	7.0
MEL090U2_6A	2	9000	2650	10800	3150	395	210	10800	3150	10800	3150	3.00	1.36	91.5	8.5
MEL104U2_6A	2	10400	3050	12500	3650	455	240	12500	3650	12500	3650	3.75	1.70	114.3	10.6
MEL120U2_6A	2	12000	3500	14500	4250	530	280	14500	4250	14500	4250	4.45	2.02	135.9	12.6
MEL130U2_6A	2	13000	3800	15500	4550	565	300	15500	4550	15500	4550	5.01	2.27	152.7	14.2
MEL140U3_6A	3	14000	4100	16800	4900	615	325	16800	4900	16800	4900	4.23	1.92	129.1	12.0
MEL156U3_6A	3	15600	4550	18700	5500	685	360	18700	5500	18700	5500	5.29	2.40	161.4	15.0
MEL180U3_6A	3	18000	5300	21600	6350	790	415	21600	6350	21600	6350	7.12	3.23	217.2	20.2
MEL208U4_6A	4	20800	6100	24600	7200	900	475	24600	7200	24600	7200	6.86	3.11	209.2	19.4
MEL260U5_6A	5	26000	7600	30700	9000	1120	590	30700	9000	30700	9000	10.17	4.61	310.0	28.8
MEL312U6_6A	6	31200	9150	36800	10800	1345	710	36800	10800	36800	10800	12.02	5.45	366.5	34.1
MEL370U6_6A	6	37000	10850	44400	13000	1620	855	44400	13000	44400	13000	13.38	6.07	408.2	37.9

*Multiplicar capacidad por (Temp. Cámara - Temp. Inyección Glicol)

MEL | DESHIELO POR AIRE | ESPECIFICACIONES R448,R449

Modelo	Vent.	Conexiones (pulgadas)					Vol. Interno Serp.		Dren	Peso Neto Aprox.	
		Caudal Aire		Entrada del Serpentín	Succión	Igualador Externo					
		CFM	m^3/h				in^3	lt		Lbs	Kg
MEL040U1S6A	1	730	1240	1 / 2 ODF	5 / 8 ODF	1 / 4 ODF	41.47	0.68	3 / 4 MPT	23	13
MEL052U1S6A	1	700	1189	1 / 2 ODF	5 / 8 ODF	1 / 4 ODF	63.94	1.05	3 / 4 MPT	31	15
MEL065U1S6A	1	650	1104	1 / 2 ODF	7 / 8 ODF	1 / 4 ODF	84.67	1.39	3 / 4 MPT	34	16
MEL070U2S6A	2	1460	2481	1 / 2 ODF	7 / 8 ODF	1 / 4 ODF	72.58	1.19	3 / 4 MPT	45	21
MEL090U2S6A	2	1400	2379	1 / 2 ODF	7 / 8 ODF	1 / 4 ODF	88.13	1.44	3 / 4 MPT	48	22
MEL104U2S6A	2	1400	2379	1 / 2 ODF	7 / 8 ODF	1 / 4 ODF	110.59	1.81	3 / 4 MPT	49	23
MEL120U2S6A	2	1300	2209	1 / 2 ODF	7 / 8 ODF	1 / 4 ODF	131.33	2.15	3 / 4 MPT	51	24
MEL130U2S6A	2	1300	2209	1 / 2 ODF	7 / 8 ODF	1 / 4 ODF	146.88	2.41	3 / 4 MPT	53	25
MEL140U3S6A	3	2100	3568	1 / 2 ODF	7 / 8 ODF	1 / 4 ODF	124.42	2.04	3 / 4 MPT	63	29
MEL156U3S6A	3	2100	3568	1 / 2 ODF	7 / 8 ODF	1 / 4 ODF	155.52	2.55	3 / 4 MPT	57	31
MEL180U3S6A	3	1950	3313	1 / 2 ODF	7 / 8 ODF	1 / 4 ODF	209.09	3.43	3 / 4 MPT	69	32
MEL208U4S6A	4	2800	4758	1 / 2 ODF	1 - 1 / 8 ODF	1 / 4 ODF	202.18	3.31	3 / 4 MPT	82	38
MEL260U5S6A	5	3250	5522	1 / 2 ODF	1 - 1 / 8 ODF	1 / 4 ODF	298.94	4.90	3 / 4 MPT	103	47
MEL312U6S6A	6	3900	6627	1 / 2 ODF	1 - 1 / 8 ODF	1 / 4 ODF	354.24	5.80	3 / 4 MPT	12	57
MEL370U6S6A	6	3900	66267	1 / 2 ODF	1 - 3 / 8 ODF	1 / 4 ODF	393.98	6.46	3 / 4 MPT	127	58

*Para especificaciones de equipos Glycol, R454C - contactar al departamento de ingeniería Bohn

MEL | DESHIELO POR AIRE | ESPECIFICACIONES CO_2

Modelo	Vent.	Conexiones (pulgadas)					Vol. Interno Serp.		DREN	Peso Neto Aprox.	
		Caudal Aire		Entrada del Serpentín	Succión	Igualador Externo					
		CFM	m^3/h				in3	lt		Lbs	Kg
MEL040U1C6A	1	730	1240	1/2 ODF	1/2 ODF	1/4 ODF	26.06	0.43	3/4 MPT	23	13
MEL052U1C6A	1	700	1189	1/2 ODF	1/2 ODF	1/4 ODF	34.58	0.57	3/4 MPT	31	15
MEL065U1C6A	1	650	1104	1/2 ODF	1/2 ODF	1/4 ODF	34.58	0.57	3/4 MPT	34	16
MEL070U2C6A	2	1460	2481	1/2 ODF	1/2 ODF	1/4 ODF	47.14	0.77	3/4 MPT	45	21
MEL090U2C6A	2	1400	2379	1/2 ODF	1/2 ODF	1/4 ODF	62.69	1.03	3/4 MPT	48	22
MEL104U2C6A	2	1400	2379	1/2 ODF	1/2 ODF	1/4 ODF	62.69	1.03	3/4 MPT	49	23
MEL120U2C6A	2	1300	2209	1/2 ODF	1/2 ODF	1/4 ODF	62.69	1.03	3/4 MPT	51	24
MEL130U2C6A	2	1300	2209	1/2 ODF	1/2 ODF	1/4 ODF	62.69	1.03	3/4 MPT	53	25
MEL140U3C6A	3	2100	3568	1/2 ODF	1/2 ODF	1/4 ODF	68.23	1.12	3/4 MPT	63	29
MEL156U3C6A	3	2100	3568	1/2 ODF	1/2 ODF	1/4 ODF	90.81	1.49	3/4 MPT	57	31
MEL180U3C6A	3	1950	3313	1/2 ODF	1/2 ODF	1/4 ODF	90.81	1.49	3/4 MPT	69	32
MEL208U4C6A	4	2800	4758	1/2 ODF	1/2 ODF	1/4 ODF	118.92	1.95	3/4 MPT	82	38
MEL260U5C6A	5	3250	5522	1/2 ODF	5/8 ODF	1/4 ODF	147.04	2.41	3/4 MPT	103	47
MEL312U6C6A	6	3900	6627	1/2 ODF	5/8 ODF	1/4 ODF	175.15	2.87	3/4 MPT	12	57
MEL370U6C6A	6	3900	66267	1/2 ODF	5/8 ODF	1/4 ODF	175.15	2.87	3/4 MPT	127	58

MEL | DESHIELO ELÉCTRICO | CAPACIDADES

Modelo	Vent.	R404A/R507		R448A/R449A		Glicol		CO2 DX		R454C		Cant. Refrigerante		Dim. Min. Cuarto	
		Capacidad Nominal													
		10°F DT / -20°F TSS	6°C DT / -29°C TSS	10°F DT / -20°F TSS	6°C DT / -29°C TSS	BTU/HF*	Watts/C*	10°F DT / -20°F TSS	6°C DT / -29°C TSS	10°F DT / -20°F TSS	6°C DT / -29°C TSS				
		BTUH	Watts	BTUH	Watts			BTUH	Watts	BTUH	Watts	lb	kg	ft²	m²
MEL035_1_6E	1	3500	1050	3900	1150	140	75	3900	1150	3900	1150	1.79	0.81	54.5	5.1
MEL040_1_6E	1	4000	1150	4500	1300	165	85	4500	1300	4500	1300	2.09	0.95	63.9	5.9
MEL047_1_6E	1	4700	1400	5300	1600	195	105	5300	1600	5300	1600	3.04	1.38	92.8	8.6
MEL065_2_6E	2	6500	1900	7200	2100	265	140	7200	2100	7200	2100	3.15	1.43	96.2	8.9
MEL075_2_6E	2	7500	2200	8400	2500	305	160	8400	2500	8400	2500	4.21	1.91	128.5	11.9
MEL090_2_6E	2	9000	2650	9900	2900	360	190	9900	2900	9900	2900	5.25	2.38	160.1	14.9
MEL120_3_6E	3	12000	3500	13500	4000	495	260	13500	4000	13500	4000	5.56	2.52	169.5	15.7
MEL140_3_6E	3	14000	4100	16000	4700	585	310	16000	4700	16000	4700	7.10	3.22	216.6	20.1
MEL160_4_6E	4	16000	4700	17900	5200	655	345	17900	5200	17900	5200	7.72	3.50	235.4	21.9
MEL180_4_6E	4	18000	5300	20100	5900	735	390	20100	5900	20100	5900	9.64	4.37	293.9	27.3
MEL200_5_6E	5	20000	5850	22800	6700	830	440	22800	6700	22800	6700	10.67	4.84	325.5	30.2
MEL240_6_6E	6	24000	7050	26900	7900	980	515	26900	7900	26900	7900	12.63	5.73	385.4	35.8
MEL280_6_6E	6	28000	8200	31400	9200	1145	605	31400	9200	31400	9200	14.07	6.38	429.1	39.9
MEL041_1_4E	1	4100	1200	4500	1300	165	85	4500	1300	4500	1300	3.04	1.38	92.8	8.6
MEL068_2_4E	2	6800	2000	7400	2200	270	140	7400	2200	7400	2200	4.21	1.91	128.5	11.9
MEL080_2_4E	2	8000	2350	8800	2600	320	170	8800	2600	8800	2600	5.25	2.38	160.1	14.9
MEL102_3_4E	3	10200	3000	12800	3700	465	245	12800	3700	12800	3700	5.56	2.52	169.5	15.7
MEL136_4_4E	4	13600	4000	17300	5000	630	330	17300	5000	17300	5000	7.72	3.50	235.4	21.9
MEL170_5_4E	5	17000	5000	19500	5600	710	375	19500	5600	19500	5600	9.50	4.31	289.9	26.9
MEL204_6_4E	6	20400	6000	23100	6800	845	445	23100	6800	23100	6800	11.22	5.09	342.3	31.8
MEL235_6_4E	6	23500	6900	25900	7600	945	500	25900	7600	25900	7600	14.07	6.38	429.1	39.9

*Multiplicar capacidad por (Temp. Cámara - Temp. Inyección Glicol)

MEL | DESHIELO ELÉCTRICO | ESPECIFICACIONES R448,R449

Modelo	Vent.	Conexiones (pulgadas)					Vol. Interno Serp.		Dren	Peso Neto Aprox.	
		Caudal Aire		Entrada del Serpentín	Succión	Igualador Externo					
		CFM	m³/h				in³	lt		Lbs	Kg
MEL035_1S6E	1	700	1189	1 / 2 ODF	5 / 8 ODF	1 / 4 ODF	50.11	0.82	3 / 4 MPT	24	11
MEL040_1S6E	1	700	1189	1 / 2 ODF	5 / 8 ODF	1 / 4 ODF	58.75	0.96	3 / 4 MPT	26	12
MEL047_1S6E	1	650	1104	1 / 2 ODF	5 / 8 ODF	1 / 4 ODF	84.67	1.39	3 / 4 MPT	29	14
MEL065_2S6E	2	1400	2379	1 / 2 ODF	5 / 8 ODF	1 / 4 ODF	88.13	1.44	3 / 4 MPT	43	20
MEL075_2S6E	2	1300	2209	1 / 2 ODF	7 / 8 ODF	1 / 4 ODF	117.50	1.93	3 / 4 MPT	45	21
MEL090_2S6E	2	1300	2209	1 / 2 ODF	7 / 8 ODF	1 / 4 ODF	146.88	2.41	3 / 4 MPT	48	22
MEL120_3S6E	3	2100	3568	1 / 2 ODF	7 / 8 ODF	1 / 4 ODF	155.52	2.55	3 / 4 MPT	60	28
MEL140_3S6E	3	1950	3313	1 / 2 ODF	7 / 8 ODF	1 / 4 ODF	198.72	3.26	3 / 4 MPT	62	29
MEL160_4S6E	4	2600	4418	1 / 2 ODF	1 - 1 / 8 ODF	1 / 4 ODF	216.00	3.54	3 / 4 MPT	81	37
MEL180_4S6E	4	2600	4418	1 / 2 ODF	1 - 1 / 8 ODF	1 / 4 ODF	269.57	4.42	3 / 4 MPT	84	39
MEL200_5S6E	5	3250	5522	1 / 2 ODF	1 - 1 / 8 ODF	1 / 4 ODF	298.94	4.90	3 / 4 MPT	101	46
MEL240_6S6E	6	3900	6627	1 / 2 ODF	1 - 1 / 8 ODF	1 / 4 ODF	354.24	5.80	3 / 4 MPT	121	55
MEL280_6S6E	6	3900	6627	1 / 2 ODF	1 - 1 / 8 ODF	1 / 4 ODF	393.98	6.46	3 / 4 MPT	124	57
MEL041_1S4E	1	690	1172	1 / 2 ODF	5 / 8 ODF	1 / 4 ODF	84.67	1.39	3 / 4 MPT	28	13
MEL068_2S4E	2	1380	2345	1 / 2 ODF	7 / 8 ODF	1 / 4 ODF	117.50	1.93	3 / 4 MPT	44	21
MEL080_2S4E	2	1380	2345	1 / 2 ODF	7 / 8 ODF	1 / 4 ODF	146.88	2.41	3 / 4 MPT	47	22
MEL102_3S4E	3	2170	3687	1 / 2 ODF	7 / 8 ODF	1 / 4 ODF	155.52	2.55	3 / 4 MPT	59	27
MEL136_4S4E	4	2760	4690	1 / 2 ODF	1 - 1 / 8 ODF	1 / 4 ODF	216.00	3.54	3 / 4 MPT	80	37
MEL170_5S4E	5	3450	5862	1 / 2 ODF	1 - 1 / 8 ODF	1 / 4 ODF	266.11	4.36	3 / 4 MPT	100	46
MEL204_6S4E	6	4140	7035	1 / 2 ODF	1 - 1 / 8 ODF	1 / 4 ODF	314.50	5.15	3 / 4 MPT	120	55
MEL235_6S4E	6	4140	7035	1 / 2 ODF	1 - 1 / 8 ODF	1 / 4 ODF	393.98	6.46	3 / 4 MPT	123	56

*Para especificaciones de equipos, Glycol, R454C - contactar al departamento de ingeniería Bohn

FACTORES DE CORRECCIÓN DE CAPACIDAD PARA EVAPORADORES CON DESHIELO ELÉCTRICO Y POR GAS CALIENTE				
Temperatura Saturada de succión °F	+20	-10	-20	-30
Temperatura Saturada de succión °C	-7	-23	-29	-34
Multiplicar la capacidad por	1.15	1.04	1.00	0.90

No aplica para glicol.

EVAPORADOR BAJO PERFIL
MODELO MEL

MEL | DESHIELO POR AIRE | ESPECIFICACIONES CO_2

Modelo	Vent.	Caudal Aire		Entrada del Serpentín	Succión	Igualador Externo	Vol. Interno Serp.		Dren	Peso Neto Aprox.	
		CFM	m^3/h				in^3	lt		Lbs	Kg
MEL035B1C6E	1	700	1189	1/2 ODF	1/2 ODF	1/4 ODF	26.06	0.43	3/4 MPT	24	11
MEL040B1C6E	1	700	1189	1/2 ODF	1/2 ODF	1/4 ODF	34.58	0.57	3/4 MPT	26	12
MEL047B1C6E	1	650	1104	1/2 ODF	1/2 ODF	1/4 ODF	34.58	0.57	3/4 MPT	29	14
MEL065B2C6E	2	1400	2379	1/2 ODF	1/2 ODF	1/4 ODF	62.69	1.03	3/4 MPT	43	20
MEL075B2C6E	2	1300	2209	1/2 ODF	1/2 ODF	1/4 ODF	62.69	1.03	3/4 MPT	45	21
MEL090B2C6E	2	1300	2209	1/2 ODF	1/2 ODF	1/4 ODF	62.69	1.03	3/4 MPT	48	22
MEL120B3C6E	3	2100	3568	1/2 ODF	1/2 ODF	1/4 ODF	90.81	1.49	3/4 MPT	60	28
MEL140B3C6E	3	1950	3313	1/2 ODF	1/2 ODF	1/4 ODF	90.81	1.49	3/4 MPT	62	29
MEL160B4C6E	4	2600	4418	1/2 ODF	1/2 ODF	1/4 ODF	118.92	1.95	3/4 MPT	81	37
MEL180B4C6E	4	2600	4418	1/2 ODF	1/2 ODF	1/4 ODF	118.92	1.95	3/4 MPT	84	39
MEL200B5C6E	5	3250	5522	1/2 ODF	1/2 ODF	1/4 ODF	147.04	2.41	3/4 MPT	101	46
MEL240B6C6E	6	3900	6627	1/2 ODF	1/2 ODF	1/4 ODF	175.15	2.87	3/4 MPT	121	55
MEL280B6C6E	6	3900	6627	1/2 ODF	1/2 ODF	1/4 ODF	175.15	2.87	3/4 MPT	124	57
MEL041B1C4E	1	690	1172	1/2 ODF	1/2 ODF	1/4 ODF	34.58	0.57	3/4 MPT	28	13
MEL068B2C4E	2	1380	2345	1/2 ODF	1/2 ODF	1/4 ODF	62.69	1.03	3/4 MPT	44	21
MEL080B2C4E	2	1380	2345	1/2 ODF	1/2 ODF	1/4 ODF	62.69	1.03	3/4 MPT	47	22
MEL102B3C4E	3	2170	3687	1/2 ODF	1/2 ODF	1/4 ODF	90.81	1.49	3/4 MPT	59	27
MEL136B4C4E	4	2760	4690	1/2 ODF	5/8 ODF	1/4 ODF	89.31	1.46	3/4 MPT	80	37
MEL170B5C4E	5	3450	5862	1/2 ODF	5/8 ODF	1/4 ODF	147.04	2.41	3/4 MPT	100	46
MEL204B6C4E	6	4140	7035	1/2 ODF	5/8 ODF	1/4 ODF	175.15	2.87	3/4 MPT	120	55
MEL235B6C4E	6	4140	7035	1/2 ODF	5/8 ODF	1/4 ODF	175.15	2.87	3/4 MPT	123	56
MEL035C1C6E	1	700	1189	1/2 ODF	1/2 ODF	1/4 ODF	26.06	0.43	3/4 MPT	24	11
MEL040C1C6E	1	700	1189	1/2 ODF	1/2 ODF	1/4 ODF	34.58	0.57	3/4 MPT	26	12
MEL047C1C6E	1	650	1104	1/2 ODF	1/2 ODF	1/4 ODF	34.58	0.57	3/4 MPT	29	14
MEL065C2C6E	2	1400	2379	1/2 ODF	1/2 ODF	1/4 ODF	62.69	1.03	3/4 MPT	43	20
MEL075C2C6E	2	1300	2209	1/2 ODF	1/2 ODF	1/4 ODF	62.69	1.03	3/4 MPT	45	21
MEL090C2C6E	2	1300	2209	1/2 ODF	1/2 ODF	1/4 ODF	62.69	1.03	3/4 MPT	48	22
MEL120C3C6E	3	2100	3568	1/2 ODF	1/2 ODF	1/4 ODF	90.81	1.49	3/4 MPT	60	28
MEL140C3C6E	3	1950	3313	1/2 ODF	1/2 ODF	1/4 ODF	90.81	1.49	3/4 MPT	62	29
MEL160C4C6E	4	2600	4418	1/2 ODF	5/8 ODF	1/4 ODF	118.92	1.95	3/4 MPT	81	37
MEL180C4C6E	4	2600	4418	1/2 ODF	5/8 ODF	1/4 ODF	118.92	1.95	3/4 MPT	84	39
MEL200C5C6E	5	3250	5522	1/2 ODF	5/8 ODF	1/4 ODF	147.04	2.41	3/4 MPT	101	46
MEL240C6C6E	6	3900	6627	1/2 ODF	5/8 ODF	1/4 ODF	175.15	2.87	3/4 MPT	121	55
MEL280C6C6E	6	3900	6627	1/2 ODF	5/8 ODF	1/4 ODF	175.15	2.87	3/4 MPT	124	57
MEL041C1C4E	1	690	1172	1/2 ODF	1/2 ODF	1/4 ODF	34.58	0.57	3/4 MPT	28	13
MEL068C2C4E	2	1380	2345	1/2 ODF	1/2 ODF	1/4 ODF	62.69	1.03	3/4 MPT	44	21
MEL080C2C4E	2	1380	2345	1/2 ODF	1/2 ODF	1/4 ODF	62.69	1.03	3/4 MPT	47	22
MEL102C3C4E	3	2170	3687	1/2 ODF	1/2 ODF	1/4 ODF	90.81	1.49	3/4 MPT	59	27
MEL136C4C4E	4	2760	4690	1/2 ODF	5/8 ODF	1/4 ODF	89.31	1.46	3/4 MPT	80	37
MEL170C5C4E	5	3450	5862	1/2 ODF	5/8 ODF	1/4 ODF	147.04	2.41	3/4 MPT	100	46
MEL204C6C4E	6	4140	7035	1/2 ODF	5/8 ODF	1/4 ODF	175.15	2.87	3/4 MPT	120	55
MEL235C6C4E	6	4140	7035	1/2 ODF	5/8 ODF	1/4 ODF	175.15	2.87	3/4 MPT	123	56

MEL | DESHIELO POR GAS CALIENTE | CAPACIDADES

Modelo	Vent.	R404A/R507		R448A/R449A	
		Capacidad Nominal			
		10°F DT / -20°F TSS	6°C DT / -29°C TSS	10°F DT / -20°F TSS	6°C DT / -29°C TSS
		BTUH	Watts	BTUH	Watts
MEL035U1S6H	1	3500	1050	3900	1150
MEL040U1S6H	1	4000	1150	4500	1300
MEL047U1S6H	1	4700	1400	5300	1600
MEL065U2S6H	2	6500	1900	7200	2100
MEL075U2S6H	2	7500	2200	8400	2500
MEL090U2S6H	2	9000	2650	9900	2900
MEL120U3S6H	3	12000	3500	13500	4000
MEL140U3S6H	3	14000	4100	16000	4700
MEL160U4S6H	4	16000	4700	17900	5200
MEL180U4S6H	4	18000	5300	20100	5900
MEL200U5S6H	5	20000	5850	22800	6700
MEL240U6S6H	6	24000	7050	26900	7900
MEL280U6S6H	6	28000	8200	31400	9200
MEL041U1S4H	1	4100	1200	4500	1300
MEL068U2S4H	2	6800	2000	7400	2200
MEL080U2S4H	2	8000	2350	8800	2600
MEL102U3S4H	3	10200	3000	12800	3700
MEL136U4S4H	4	13600	4000	17300	5000
MEL170U5S4H	5	17000	5000	19500	5600
MEL204U6S4H	6	20400	6000	23100	6800
MEL235U6S4H	6	23500	6900	25900	7600

MEL | DESHIELO POR GAS CALIENTE | ESPECIFICACIONES DE DESHIELO

Conexiones (pulgadas)								Peso Neto Aprox.	
Modelo	Ventiladores	Entrada del Serpentín	Succión	Igualador Externo	Dren	Gas Caliente	Conexión Charola gas caliente	Lbs.	Kg
MEL035U1S6H	1	5 / 8 ODF	5 / 8 ODF	1 / 4 ODF	3 / 4 MPT	1 / 2 ODF	7 / 8 ODF	26	12
MEL040U1S6H	1	5 / 8 ODF	5 / 8 ODF	1 / 4 ODF	3 / 4 MPT	1 / 2 ODF	7 / 8 ODF	28	13
MEL047U1S6H	1	5 / 8 ODF	5 / 8 ODF	1 / 4 ODF	3 / 4 MPT	1 / 2 ODF	7 / 8 ODF	31	15
MEL065U2S6H	2	5 / 8 ODF	5 / 8 ODF	1 / 4 ODF	3 / 4 MPT	1 / 2 ODF	7 / 8 ODF	45	21
MEL075U2S6H	2	5 / 8 ODF	5 / 8 ODF	1 / 4 ODF	3 / 4 MPT	1 / 2 ODF	7 / 8 ODF	47	22
MEL090U2S6H	2	7 / 8 ODF	7 / 8 ODF	1 / 4 ODF	3 / 4 MPT	1 / 2 ODF	7 / 8 ODF	50	23
MEL120U3S6H	3	7 / 8 ODF	7 / 8 ODF	1 / 4 ODF	3 / 4 MPT	1 / 2 ODF	7 / 8 ODF	62	29
MEL140U3S6H	3	7 / 8 ODF	7 / 8 ODF	1 / 4 ODF	3 / 4 MPT	1 / 2 ODF	7 / 8 ODF	64	30
MEL160U4S6H	4	7 / 8 ODF	1 - 1 / 8 ODF	1 / 4 ODF	3 / 4 MPT	1 / 2 ODF	7 / 8 ODF	83	38
MEL180U4S6H	4	1 - 1 / 8 ODF	1 - 1 / 8 ODF	1 / 4 ODF	3 / 4 MPT	1 / 2 ODF	7 / 8 ODF	86	40
MEL200U5S6H	5	1 - 1 / 8 ODF	1 - 1 / 8 ODF	1 / 4 ODF	3 / 4 MPT	1 / 2 ODF	7 / 8 ODF	103	47
MEL240U6S6H	6	1 - 1 / 8 ODF	1 - 1 / 8 ODF	1 / 4 ODF	3 / 4 MPT	1 / 2 ODF	7 / 8 ODF	123	56
MEL280U6S6H	6	1 - 1 / 8 ODF	1 - 1 / 8 ODF	1 / 4 ODF	3 / 4 MPT	1 / 2 ODF	7 / 8 ODF	126	57
MEL041U1S4H	1	5 / 8 ODF	5 / 8 ODF	1 / 4 ODF	3 / 4 MPT	1 / 2 ODF	7 / 8 ODF	30	14
MEL068U2S4H	2	5 / 8 ODF	7 / 8 ODF	1 / 4 ODF	3 / 4 MPT	1 / 2 ODF	7 / 8 ODF	46	21
MEL080U2S4H	2	5 / 8 ODF	7 / 8 ODF	1 / 4 ODF	3 / 4 MPT	1 / 2 ODF	7 / 8 ODF	49	23
MEL102U3S4H	3	7 / 8 ODF	7 / 8 ODF	1 / 4 ODF	3 / 4 MPT	1 / 2 ODF	7 / 8 ODF	61	28
MEL136U4S4H	4	7 / 8 ODF	1 - 1 / 8 ODF	1 / 4 ODF	3 / 4 MPT	1 / 2 ODF	7 / 8 ODF	82	38
MEL170U5S4H	5	7 / 8 ODF	1 - 1 / 8 ODF	1 / 4 ODF	3 / 4 MPT	1 / 2 ODF	7 / 8 ODF	102	47
MEL204U6S4H	6	7 / 8 ODF	1 - 1 / 8 ODF	1 / 4 ODF	3 / 4 MPT	1 / 2 ODF	7 / 8 ODF	122	56
MEL235U6S4H	6	1 - 1 / 8 ODF	1 - 1 / 8 ODF	1 / 4 ODF	3 / 4 MPT	1 / 2 ODF	7 / 8 ODF	125	57

MEL | DATOS ELÉCTRICOS

Deshielo por aire	Deshielo por gas caliente y eléctrico		Vent.	Watts Motor	Amp Motor*		Resistencia Deshielo eléctrico		
							Watts	Amp Totales	
6 APP	6 APP	4 APP			115/1/60	230/1/60		230/1/60	230/3/60
40	35	...	1	60	0.95	0.67	900	3.9	2.3
52	40	...	1	60	0.95	0.67	900	3.9	2.3
65	47	41	1	60	0.95	0.67	900	3.9	2.3
70	...	...	2	120	1.90	1.33	1800	7.8	4.5
90	65	...	2	120	1.90	1.33	1800	7.8	4.5
104	...	...	2	120	1.90	1.33	1800	7.8	4.5
120	75	68	2	120	1.90	1.33	1800	7.8	4.5
130	90	80	2	120	1.90	1.33	1800	7.8	4.5
140	120	102	3	180	2.85	2.00	2700	11.7	6.8
156	...	...	3	180	2.85	2.00	2700	11.7	6.8
180	140	...	3	180	2.85	2.00	2700	11.7	6.8
208	160	...	4	240	3.80	2.66	3600	15.7	9
...	180	136	4	240	3.80	2.66	3600	15.7	9
260	200	170	5	300	4.75	3.33	4500	19.6	11.3
312	240	204	6	360	5.70	3.99	5400	23.5	13.6
370	280	235	6	360	5.70	3.99	5400	23.5	13.6

*Valor Máximo a plena carga

MEL | SELECCIÓN DE ESPREAS | DESHIELO POR AIRE

No. Vents	Modelo	Tubo Distribuidor (pulgs)		No. Circuitos	R-404A	R-449
		DE	Longuitud			
1	040	3/16	15	1	---	-
1	052	3/16	15	1	---	-
1	065	3/16	15	2	L-1/2	-
2	070	3/16	15	2	L-1/2	-
2	090	3/16	15	3	L-3/4	-
2	104	3/16	15	3	L-3/4	-
2	120	3/16	15	3	L-1/2	-
2	130	3/16	15	4	L-1/2	-
3	140	3/16	15	4	L-1/2	-
3	156	3/16	15	5	L-1 1/2	-
3	180	3/16	15	5	L-1 1/2	-
4	208	3/16	15	5	L-1 1/2	-
5	260	3/16	15	9	L-2	-
6	312	3/16	15	9	L-2 1/2	-
6	370	3/16	15	10	L-3	-

MEL | SELECCIÓN DE ESPREAS | DESHIELO ELÉCTRICO

No. Vents	Modelo	Tubo Distribuidor (pulgs)		No. Circuitos	Baja Temperatura -30°F(-34.4°C) a 0°F(-17.8°C)TSS		Media Temperatura +10°F(-12.2°C) a +25°F/-3.9°C) TSS	
		DE	Longuitud		R-404A	R-449	R-404A	R-449
6 APP								
1	035	1/4	15	2	L-1/2	-	L-1/3	-
1	040	1/4	15	2	L-1/2	-	L-1/3	-
1	047	1/4	15	2	L-1/2	-	L-1/3	-
2	065	1/4	15	4	L-3/4	-	L-1/2	-
2	075	1/4	15	4	L-1	-	L-3/4	-
2	090	1/4	15	5	L-1	-	L-3/4	-
3	120	1/4	15	5	L-1 1/2	-	L-1	-
3	140	1/4	15	6	L-1 1/2	-	L-1 1/2	-
4	160	1/4	15	8	L-2	-	L-1 1/2	-
4	180	1/4	15	10	L-2	-	L-1 1/2	-
5	200	1/4	15	9	L-2 1/2	-	L-2	-
6	240	1/4	15	9	L-2 1/2	-	L-2	-
6	280	1/4	15	10	L-3	-	L-2 1/2	-
4 APP								
1	041	1/4	15	2	L-1/2	-	L-1/3	-
2	068	1/4	15	4	L-3/4	-	L-1/2	-
2	080	1/4	15	4	L-1	-	L-3/4	-
3	102	1/4	15	5	L-1	-	L-3/4	-
4	136	1/4	15	8	L-1 1/2	-	L-1	-
5	170	1/4	15	8	L-2	-	L-1 1/2	-
6	204	1/4	15	8	L-2 1/2	-	L-2	-
6	235	1/4	15	10	L-2 1/2	-	L-2	-

MEL | SELECCIÓN DE ESPREAS | GAS CALIENTE

No. Vents	Modelo	Tubo Distribuidor (pulgs)		No. Circuitos	Baja Temperatura -30°F(-34.4°C) a 0°F(-17.8°C)TSS		Media Temperatura +10°F(-12.2°C) a +25°F/-3.9°C) TSS	
		DE	Longuitud		R-404A	R-449	R-404A	R-449
1	035	1/4	15	2	J-1/2	-	J-1/3	-
1	040	1/4	15	2	J-1/2	-	J-1/3	-
1	047	1/4	15	2	J-3/4	-	J-1/2	-
2	065	1/4	15	4	J-1	-	J-3/4	-
2	075	1/4	15	4	J-1	-	J-3/4	-
2	090	1/4	15	5	G-1 1/2	-	G-3/4	-
3	120	1/4	15	5	G-1 1/2	-	G-1	-
3	140	1/4	15	6	G-2	-	G-1 1/2	-
4	160	1/4	15	8	G-2	-	G-1 1/2	-
4	180	1/4	15	10	E-2 1/2	-	G-1 1/2	-
5	200	1/4	15	9	E-2 1/2	-	E-2	-
6	240	1/4	15	9	E-3	-	E-2	-
6	280	1/4	15	10	E-4	-	E-2 1/2	-
4 APP								
1	041	1/4	15	2	J-1/2	-	J-1/3	-
2	068	1/4	15	4	J-1	-	J-3/4	-
2	080	1/4	15	4	J-1	-	J-3/4	-
3	102	1/4	15	5	G-1 1/2	-	G-1	-
4	136	1/4	15	8	G-2	-	G-1 1/2	-
5	170	1/4	15	8	G-2	-	G-1 1/2	-
6	204	1/4	15	8	G-2 1/2	-	G-2	-
6	235	1/4	15	10	E-3	-	E-2	-

REFERENCIA CRUZADA | DESHIELO POR AIRE | ANTES ADT





ADT												
ADT040UC	MEL	040	U	1	S	6	A	3	W	Q	XXX	MEL040U1S6A
ADT052UC	MEL	052	U	1	S	6	A	3	W	Q	XXX	MEL052U1S6A
ADT065UC	MEL	065	U	1	S	6	A	3	W	Q	XXX	MEL065U1S6A
ADT070UC	MEL	070	U	2	S	6	A	3	W	Q	XXX	MEL070U2S6A
ADT090UC	MEL	090	U	2	S	6	A	3	W	Q	XXX	MEL090U2S6A
ADT104UC	MEL	104	U	2	S	6	A	3	W	Q	XXX	MEL104U2S6A
ADT120UC	MEL	120	U	2	S	6	A	3	W	Q	XXX	MEL120U2S6A
ADT130UC	MEL	130	U	2	S	6	A	3	W	Q	XXX	MEL130U2S6A
ADT140UC	MEL	140	U	3	S	6	A	3	W	Q	XXX	MEL140U3S6A
ADT156UC	MEL	156	U	3	S	6	A	3	W	Q	XXX	MEL156U3S6A
ADT180UC	MEL	180	U	3	S	6	A	3	W	Q	XXX	MEL180U3S6A
ADT208UC	MEL	208	U	4	S	6	A	3	W	Q	XXX	MEL208U4S6A
ADT260UC	MEL	260	U	5	S	6	A	3	W	Q	XXX	MEL260U5S6A
ADT312UC	MEL	312	U	6	S	6	A	3	W	Q	XXX	MEL312U6S6A
ADT370UC	MEL	370	U	6	S	6	A	3	W	Q	XXX	MEL370U6S6A

REFERENCIA CRUZADA | DESHIELO ELÉCTRICO | ANTES LET

LET												
LET035BC	MEL	035	B	1	S	6	E	3	W	Q	XXX	MEL035B1S6E
LET035CC	MEL	035	C	1	S	6	E	3	W	Q	XXX	MEL035C1S6E
LET040BC	MEL	040	B	1	S	6	E	3	W	Q	XXX	MEL040B1S6E
LET040CC	MEL	040	C	1	S	6	E	3	W	Q	XXX	MEL040C1S6E
LET047BC	MEL	047	B	1	S	6	E	3	W	Q	XXX	MEL047B1S6E
LET047CC	MEL	047	C	1	S	6	E	3	W	Q	XXX	MEL047C1S6E
LET065BC	MEL	065	B	2	S	6	E	3	W	Q	XXX	MEL065B2S6E
LET065CC	MEL	065	C	2	S	6	E	3	W	Q	XXX	MEL065C2S6E
LET075BC	MEL	075	B	2	S	6	E	3	W	Q	XXX	MEL075B2S6E
LET075CC	MEL	075	C	2	S	6	E	3	W	Q	XXX	MEL075C2S6E
LET090BC	MEL	090	B	2	S	6	E	3	W	Q	XXX	MEL090B2S6E
LET090CC	MEL	090	C	2	S	6	E	3	W	Q	XXX	MEL090C2S6E
LET120BC	MEL	120	B	3	S	6	E	3	W	Q	XXX	MEL120B3S6E
LET120CC	MEL	120	C	3	S	6	E	3	W	Q	XXX	MEL120C3S6E
LET140BC	MEL	140	B	3	S	6	E	3	W	Q	XXX	MEL140B3S6E
LET140CC	MEL	140	C	3	S	6	E	3	W	Q	XXX	MEL140C3S6E
LET160BC	MEL	160	B	4	S	6	E	3	W	Q	XXX	MEL160B4S6E
LET160CC	MEL	160	C	4	S	6	E	3	W	Q	XXX	MEL160C4S6E
LET180BC	MEL	180	B	4	S	6	E	3	W	Q	XXX	MEL180B4S6E
LET180CC	MEL	180	C	4	S	6	E	3	W	Q	XXX	MEL180C4S6E
LET200BC	MEL	200	B	5	S	6	E	3	W	Q	XXX	MEL200B5S6E
LET200CC	MEL	200	C	5	S	6	E	3	W	Q	XXX	MEL200C5S6E
LET240BC	MEL	240	B	6	S	6	E	3	W	Q	XXX	MEL240B6S6E
LET240CC	MEL	240	C	6	S	6	E	3	W	Q	XXX	MEL240C6S6E
LET280BC	MEL	280	B	6	S	6	E	3	W	Q	XXX	MEL280B6S6E
LET280CC	MEL	280	C	6	S	6	E	3	W	Q	XXX	MEL280C6S6E

REFERENCIA CRUZADA | DESHIELO ELÉCTRICO | ANTES LLE





LLE												
LLE041BC	MEL	041	B	1	S	4	E	3	W	Q	XXX	MEL041B1S4E
LLE041CC	MEL	041	C	1	S	4	E	3	W	Q	XXX	MEL041C1S4E
LLE068BC	MEL	068	B	2	S	4	E	3	W	Q	XXX	MEL068B2S4E
LLE068CC	MEL	068	C	2	S	4	E	3	W	Q	XXX	MEL068C2S4E
LLE080BC	MEL	080	B	2	S	4	E	3	W	Q	XXX	MEL080B2S4E
LLE080CC	MEL	080	C	2	S	4	E	3	W	Q	XXX	MEL080C2S4E
LLE102BC	MEL	102	B	3	S	4	E	3	W	Q	XXX	MEL102B3S4E
LLE102CC	MEL	102	C	3	S	4	E	3	W	Q	XXX	MEL102C3S4E
LLE136BC	MEL	136	B	4	S	4	E	3	W	Q	XXX	MEL136B4S4E
LLE136CC	MEL	136	C	4	S	4	E	3	W	Q	XXX	MEL136C4S4E
LLE170BC	MEL	170	B	5	S	4	E	3	W	Q	XXX	MEL170B5S4E
LLE170CC	MEL	170	C	5	S	4	E	3	W	Q	XXX	MEL170C5S4E
LLE204BC	MEL	204	B	6	S	4	E	3	W	Q	XXX	MEL204B6S4E
LLE204CC	MEL	204	C	6	S	4	E	3	W	Q	XXX	MEL204C6S4E
LLE235BC	MEL	235	B	6	S	4	E	3	W	Q	XXX	MEL235B6S4E
LLE235CC	MEL	235	C	6	S	4	E	3	W	Q	XXX	MEL235C6S4E

REFERENCIA CRUZADA | DESHIELO POR GAS | ANTES HGT

HGT												
HGT035UC	MEL	035	U	1	S	6	H	3	W	Q	XXX	MEL035U1S6H
HGT040UC	MEL	040	U	1	S	6	H	3	W	Q	XXX	MEL040U1S6H
HGT047UC	MEL	047	U	1	S	6	H	3	W	Q	XXX	MEL047U1S6H
HGT065UC	MEL	065	U	2	S	6	H	3	W	Q	XXX	MEL065U2S6H
HGT075UC	MEL	075	U	2	S	6	H	3	W	Q	XXX	MEL075U2S6H
HGT090UC	MEL	090	U	2	S	6	H	3	W	Q	XXX	MEL090U2S6H
HGT120UC	MEL	120	U	3	S	6	H	3	W	Q	XXX	MEL120U3S6H
HGT140UC	MEL	140	U	3	S	6	H	3	W	Q	XXX	MEL140U3S6H
HGT160UC	MEL	160	U	4	S	6	H	3	W	Q	XXX	MEL160U4S6H
HGT180UC	MEL	180	U	4	S	6	H	3	W	Q	XXX	MEL180U4S6H
HGT200UC	MEL	200	U	5	S	6	H	3	W	Q	XXX	MEL200U5S6H
HGT240UC	MEL	240	U	6	S	6	H	3	W	Q	XXX	MEL240U6S6H
HGT280UC	MEL	280	U	6	S	6	H	3	W	Q	XXX	MEL280U6S6H
HGT041UC	MEL	041	U	1	S	4	H	3	W	Q	XXX	MEL041U1S4H
HGT068UC	MEL	068	U	2	S	4	H	3	W	Q	XXX	MEL068U2S4H
HGT080UC	MEL	080	U	2	S	4	H	3	W	Q	XXX	MEL080U2S4H
HGT102UC	MEL	102	U	3	S	4	H	3	W	Q	XXX	MEL102U3S4H
HGT136UC	MEL	136	U	4	S	4	H	3	W	Q	XXX	MEL136U4S4H
HGT170UC	MEL	170	U	5	S	4	H	3	W	Q	XXX	MEL170U5S4H
HGT204UC	MEL	204	U	6	S	4	H	3	W	Q	XXX	MEL204U6S4H
HGT235UC	MEL	235	U	6	S	4	H	3	W	Q	XXX	MEL235U6S4H

MEL | DIMENSIONES

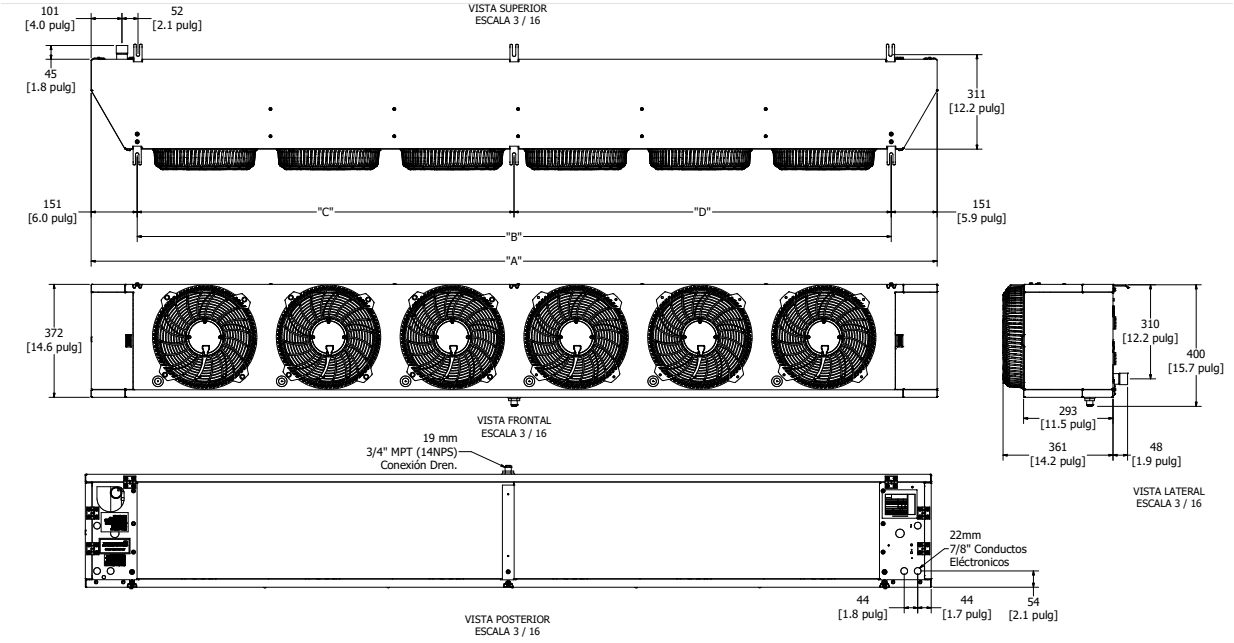

Deshielo por aire	Deshielo por gas caliente y eléctrico		Ventiladores	Dimensiones (mm/pulg)							
6 APP	6 APP	4 APP		A		B		C		D	
40	35	...	1	744.2	29.3	442.0	17.40	...	...	...	...
52	40	...	1	744.2	29.3	442.0	17.40	...	...	...	...
65	47	41	1	744.2	29.3	442.0	17.40	...	...	...	...
70	...	...	2	1150.6	45.30	848.4	33.40	...	...	...	...
90	65	...	2	1150.6	45.30	848.4	33.40	...	...	...	...
104	...	...	2	1150.6	45.30	848.4	33.40	...	...	...	...
120	75	68	2	1150.6	45.30	848.4	33.40	...	...	...	...
130	90	80	2	1150.6	45.30	848.4	33.40	...	...	...	...
140	120	102	3	1557.0	61.30	1254.8	49.40	...	...	...	...
156	...	...	3	1557.0	61.30	1254.8	49.40	...	...	...	...
180	140	...	3	1557.0	61.30	1254.8	49.40	...	...	...	...
208	160	...	4	1963.4	77.30	1661.2	65.40	...	...	...	...
...	180	136	4	1963.4	77.30	1661.2	65.40	...	...	...	...
260	200	170	5	2369.8	93.30	2067.6	81.40	1237.0	48.70	830.6	32.70
312	240	204	6	2776.2	109.30	2474.0	97.40	1237.0	48.70	1237.0	48.70
370	280	235	6	2776.2	109.30	2474.0	97.40	1237.0	48.70	1237.0	48.70

Nota:
Los soportes de sujeción aceptarán barras de sujeción de 3/8" / 9.5 mm.

Oficinas Corporativas

Bosques de Alisos No. 47-A, Piso 5
Col. Bosques de las Lomas
México, DF. C.P. 05120
Tel: +52 55 5000 5100

Planta Querétaro

Acceso II, Calle 2 No. 48
Parque Industrial Benito Juárez
Querétaro, Qro. C.P. 76120
Tel: +52 442 296 4500

Planta Mérida

Calle 19 No. 418
Ampliación Ciudad. Industrial
C.P. 97930,
Umán, Yucatán,
Tel: +52 999 946 3483

Planta Monterrey

Parque Industrial Finsa Santa Catarina
Carretera a Garcia Km. 3.0
Santa Catarina, N.L.
Tel: +52 55 5000 8505

Planta Chile

San Ignacio 051, Quilicura
Santiago Chile
+562 2714 0900
+562 2714 0902

Guadalajara

Av. Chapultepec No.15 Piso 16 A
Col. Ladrón de Guevara
Guadalajara, Jal.
C.P. 44600
Tel. +52 33 4624 0080

Mazatlán, Sinaloa

San Alfonso #5006
Fracc. Real del Valle
Mazatlán Sinaloa
C.P. 8212
Tel: +52 667 752 0700
Cel: +52 667 791 5336

Tijuana

Camino del Rey Oeste # 5459-2
Privada Capri # 2
Residencial Colinas del Rey
Tijuana BC, C.P. 22170
Tel: +52 664 900 3830
Cel: +52 664 674 1677

Publicado ENERO 2026, BCT-214-A

BOHN se reserva el derecho de hacer cambios en sus especificaciones en cualquier momento, sin previo aviso y sin ninguna responsabilidad con los compradores, propietarios del equipo que previamente se les ha vendido.

V. 2.8