AISLOPUERTAS®
Puertas Para Refrigeración

CATÁLOGO DE MOLDURAS

ACCESORIOS PARA PANEL

AV. JUARÉZ #105-A COL. AGUA FRÍA APODACA, N.L. MÉXICO C.P. 66620, TEL.: +52 (81) 8145-0000
www.aislopuertas.com.mx

AISLOPUERTAS®
Puertas Para Refrigeración

ACCESORIOS ESTÁNDAR PARA PANEL

POLIÉSTAR ESTÁNDAR

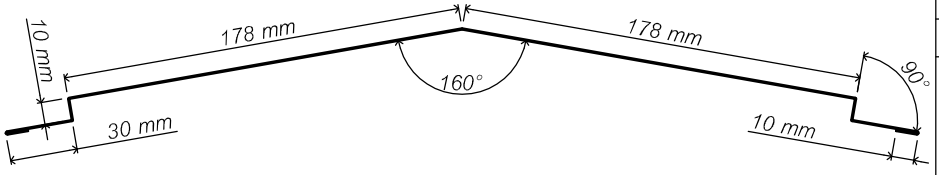

DESCRIPCIÓN:
CABALLETE 457 PARA CLOSURE

CALIBRE:	DESARROLLO:	LARGO:
24	0.456 m	3.05 m
CODIGO DE IDENTIFICACIÓN:		AS-0097

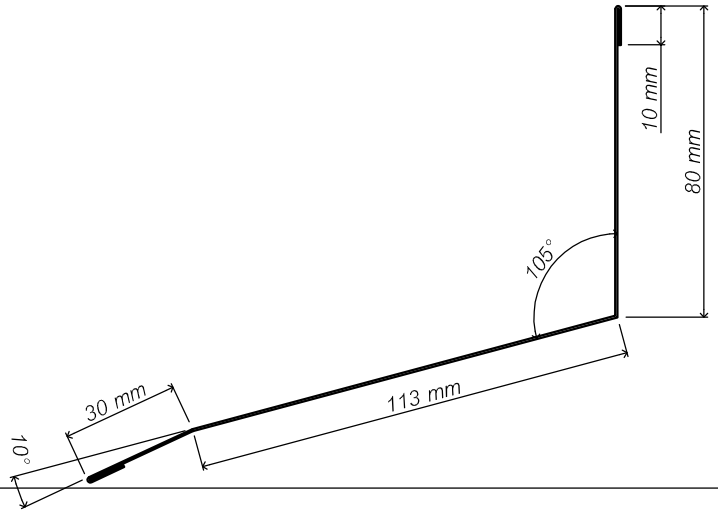

DESCRIPCIÓN:
MEDIO MEDIO CABALLETE PARA CLOSURE

CALIBRE:	DESARROLLO:	LARGO:
24	0.243 m	3.05 m
CODIGO DE IDENTIFICACIÓN:		AS-0098

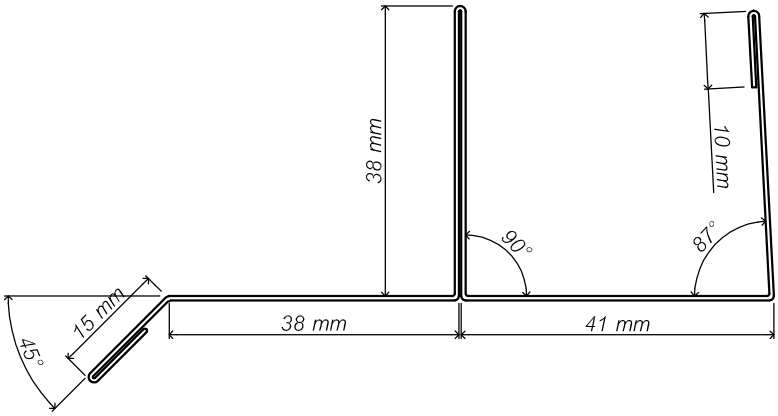

DESCRIPCIÓN:
CANAL INFERIOR EXTERIOR 1.5"

CALIBRE:	DESARROLLO:	LARGO:
24	0.228 m	3.05 m
CODIGO DE IDENTIFICACIÓN:		AS-0066

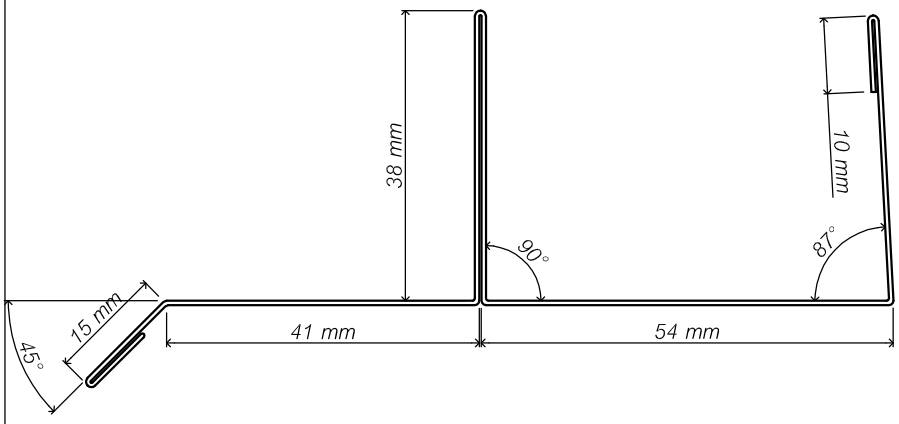

DESCRIPCIÓN:
CANAL INFERIOR EXTERIOR 2"

CALIBRE:	DESARROLLO:	LARGO:
24	0.244 m	3.05 m
CODIGO DE IDENTIFICACIÓN:		AS-0067

AISLOPUERTAS®
Puertas Para Refrigeración

ACCESORIOS ESTÁNDAR PARA PANEL

POLIÉSTAR ESTÁNDAR

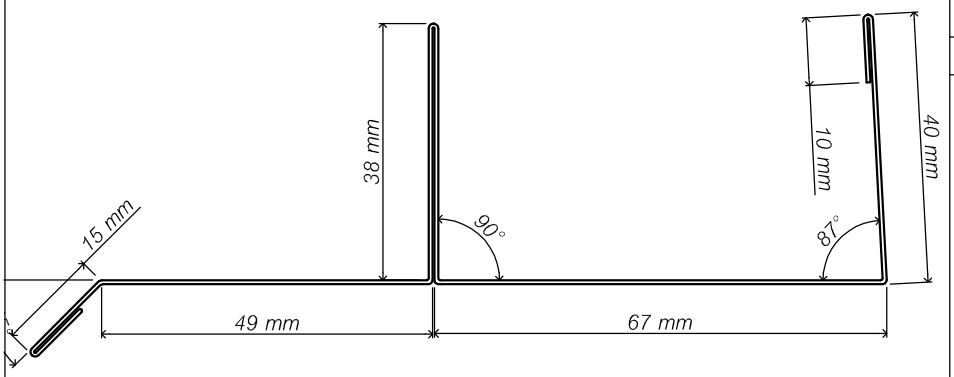

DESCRIPCIÓN:
CANAL INFERIOR EXTERIOR 2-1/2"

CALIBRE:	DESARROLLO:	LARGO:
24	0.267 m	3.05 m
CODIGO DE IDENTIFICACIÓN:		AS-0068

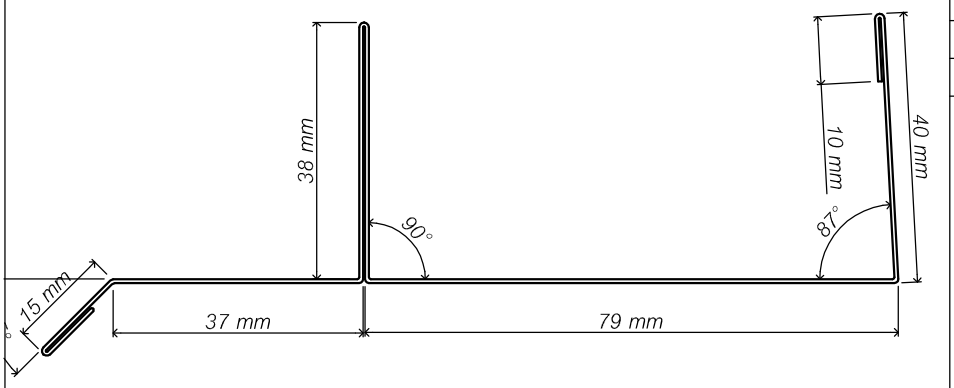

DESCRIPCIÓN:
CANAL INFERIOR EXTERIOR 3"

CALIBRE:	DESARROLLO:	LARGO:
24	0.267 m	3.05 m
CODIGO DE IDENTIFICACIÓN:		AS-0104

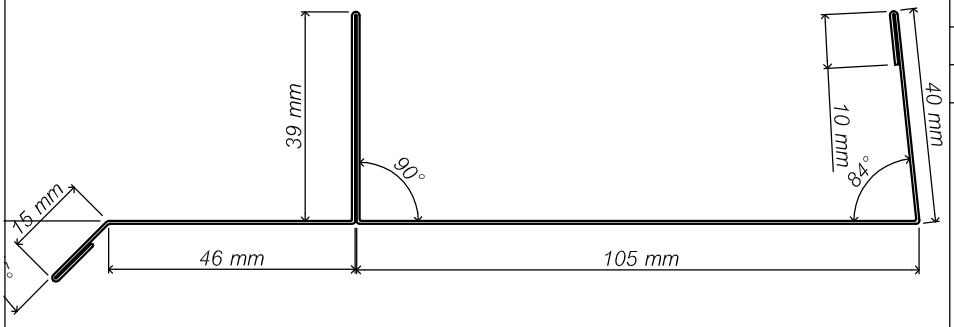

DESCRIPCIÓN:
CANAL INFERIOR EXTERIOR 4"

CALIBRE:	DESARROLLO:	LARGO:
24	0.304 m	3.05 m
CODIGO DE IDENTIFICACIÓN:		AS-0080

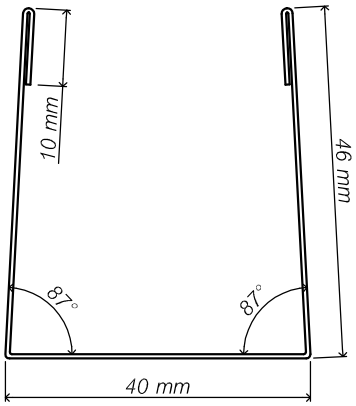

DESCRIPCIÓN:
CANAL INFERIOR INTERIOR 1.5"

CALIBRE:	DESARROLLO:	LARGO:
24	0.152 m	3.05 m
CODIGO DE IDENTIFICACIÓN:		AS-0071

AISLOPUERTAS®
Puertas Para Refrigeración

ACCESORIOS ESTÁNDAR PARA PANEL

POLIÉSTAR ESTÁNDAR

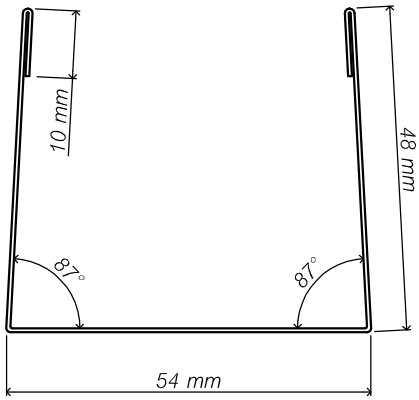

DESCRIPCIÓN:		
CANAL INFERIOR INTERIOR 2"		
CALIBRE:	DESARROLLO:	LARGO:
24	0.170 m	3.05 m
CODIGO DE IDENTIFICACIÓN:		AS-0072

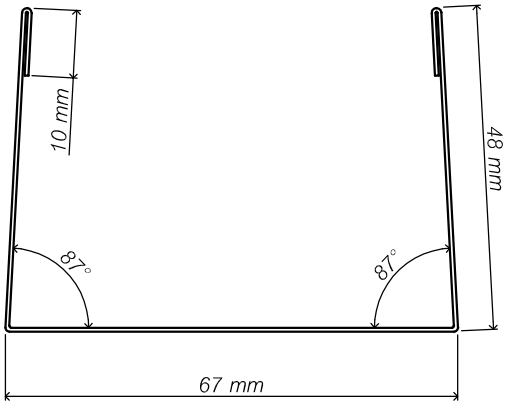

DESCRIPCIÓN:		
CANAL INFERIOR INTERIOR 2-1/2"		
CALIBRE:	DESARROLLO:	LARGO:
24	0.183 m	3.05 m
CODIGO DE IDENTIFICACIÓN:		AS-0073

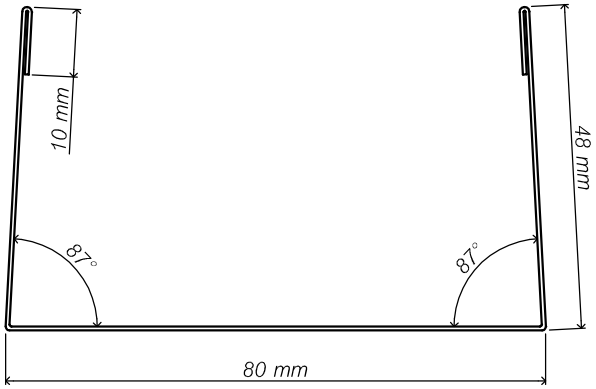

DESCRIPCIÓN:		
CANAL INFERIOR INTERIOR 3"		
CALIBRE:	DESARROLLO:	LARGO:
24	0.196 m	3.05 m
CODIGO DE IDENTIFICACIÓN:		AS-0074

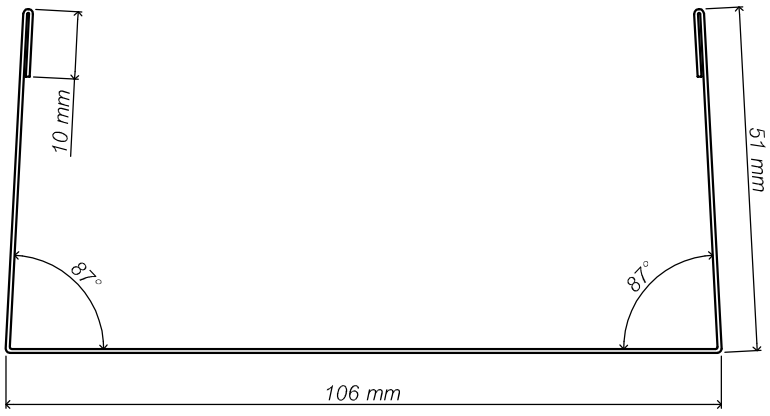

DESCRIPCIÓN:		
CANAL INFERIOR INTERIOR 4"		
CALIBRE:	DESARROLLO:	LARGO:
24	0.228 m	3.05 m
CODIGO DE IDENTIFICACIÓN:		AS-0082

AISLOPUERTAS®
Puertas Para Refrigeración

ACCESORIOS ESTÁNDAR PARA PANEL

POLIÉSTAR ESTÁNDAR

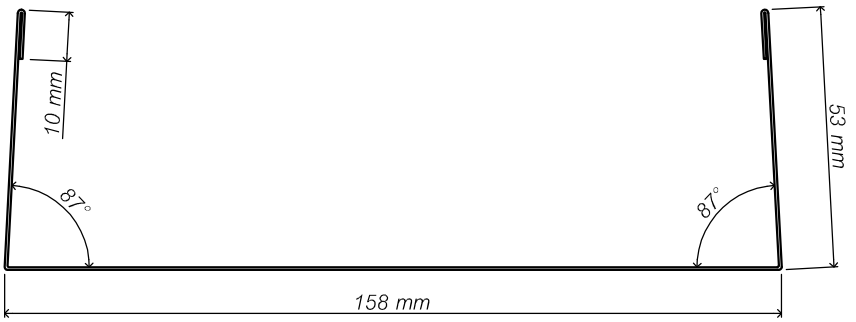

DESCRIPCIÓN:		
CANAL INFERIOR INTERIOR 6"		
CALIBRE:	DESARROLLO:	LARGO:
24	0.284 m	3.05 m
CODIGO DE IDENTIFICACIÓN:		AS-0081

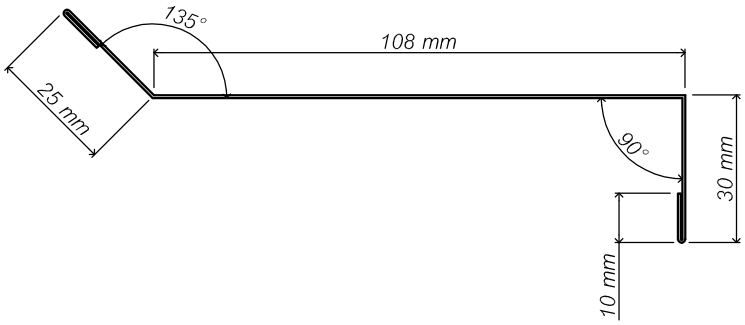

DESCRIPCIÓN:		
CONTRA REMATE		
CALIBRE:	DESARROLLO:	LARGO:
24	0.183 m	3.05 m
CODIGO DE IDENTIFICACIÓN:		AS-0101

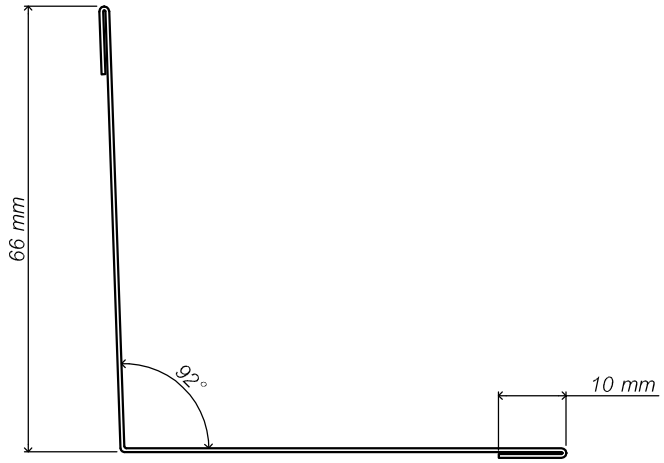

DESCRIPCIÓN:		
ESQUINERO INTERIOR		
CALIBRE:	DESARROLLO:	LARGO:
24	0.152 m	3.05 m
CODIGO DE IDENTIFICACIÓN:		AS-0069

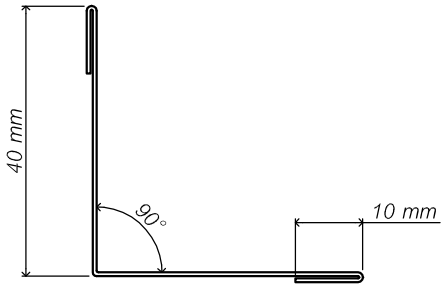

DESCRIPCIÓN:		
ESQUINERO INTERIOR ESPECIAL		
CALIBRE:	DESARROLLO:	LARGO:
24	0.100 m	3.05 m
CODIGO DE IDENTIFICACIÓN:		AS-0105

AISLOPUERTAS®
Puertas Para Refrigeración

ACCESORIOS ESTÁNDAR PARA PANEL

POLIÉSTAR ESTÁNDAR

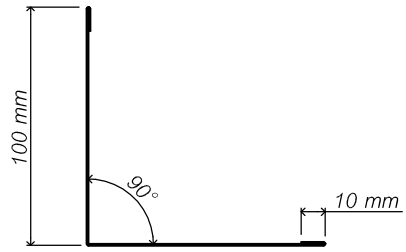

DESCRIPCIÓN:		
ESQUINERO EXTERIOR PARA MUROS 1.5"/2.5"		
CALIBRE:	DESARROLLO:	LARGO:
24	0.220 m	3.05 m
CODIGO DE IDENTIFICACIÓN:		AS-0070

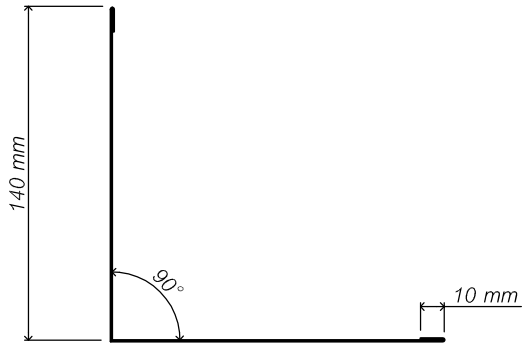

DESCRIPCIÓN:		
ESQUINERO EXTERIOR PARA MUROS 4"		
CALIBRE:	DESARROLLO:	LARGO:
24	0.300 m	3.05 m
CODIGO DE IDENTIFICACIÓN:		AS-0106

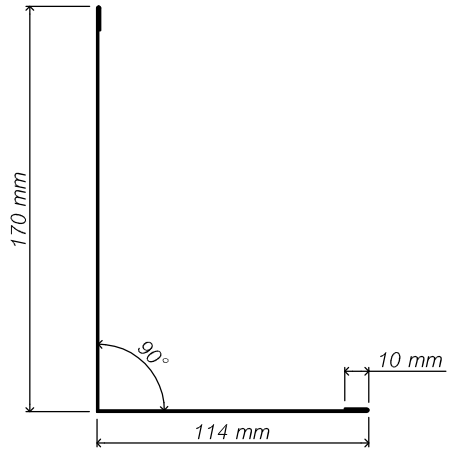

DESCRIPCIÓN:		
ESQUINERO EXTERIOR PARA MUROS 5"		
CALIBRE:	DESARROLLO:	LARGO:
24	0.304 m	3.05 m
CODIGO DE IDENTIFICACIÓN:		AS-0102

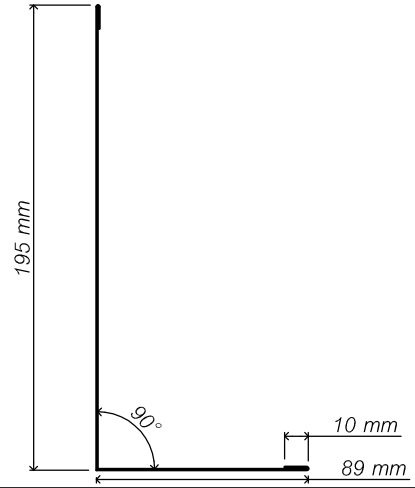

DESCRIPCIÓN:		
ESQUINERO EXTERIOR PARA MUROS 6"		
CALIBRE:	DESARROLLO:	LARGO:
24	0.304 m	3.05 m
CODIGO DE IDENTIFICACIÓN:		AS-0103

AISLOPUERTAS®
Puertas Para Refrigeración

ACCESORIOS ESTÁNDAR PARA PANEL

POLIÉSTAR ESTÁNDAR

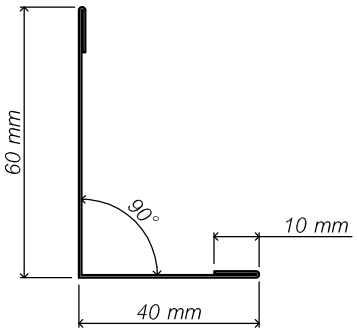

DESCRIPCIÓN:		
MOLDURA P/ENMARCAR PUERTA REACH IN 2.5"		
CALIBRE:	DESARROLLO:	LARGO:
24	0.120 m	3.05 m
CODIGO DE IDENTIFICACIÓN:		AS-0107

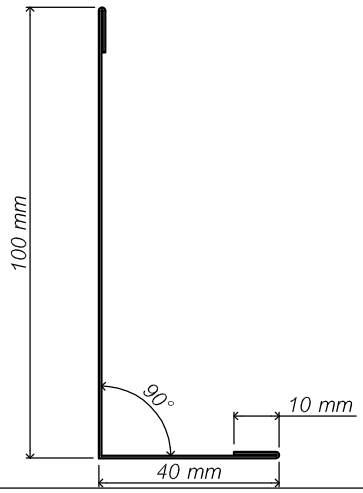

DESCRIPCIÓN:		
MOLDURA P/ENMARCAR PUERTA REACH IN 4"		
CALIBRE:	DESARROLLO:	LARGO:
24	0.160 m	3.05 m
CODIGO DE IDENTIFICACIÓN:		AS-0108

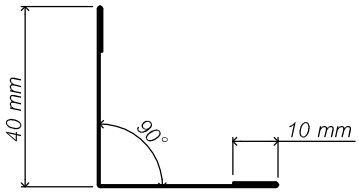

DESCRIPCIÓN:		
MOLDURA DE DESPLANTE		
CALIBRE:	DESARROLLO:	LARGO:
24	0.100 m	3.05 m
CODIGO DE IDENTIFICACIÓN:		AS-0010

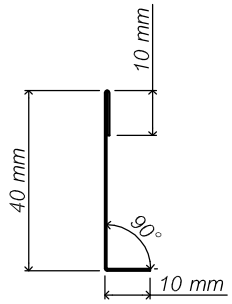

DESCRIPCIÓN:		
MOLDURA MURO PISO		
CALIBRE:	DESARROLLO:	LARGO:
24	0.060 m	3.05 m
CODIGO DE IDENTIFICACIÓN:		AS-0014

AISLOPUERTAS®
Puertas Para Refrigeración

ACCESORIOS ESTÁNDAR PARA PANEL

POLIÉSTAR ESTÁNDAR

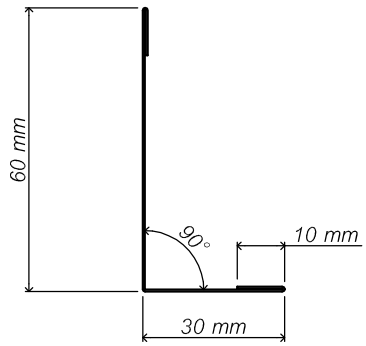

DESCRIPCIÓN:
MOLDURA PARA ENMARCAR PUERTA ABATIBLE

CALIBRE:	DESARROLLO:	LARGO:
24	0.110 m	3.05 m
CODIGO DE IDENTIFICACIÓN:		AS-0013

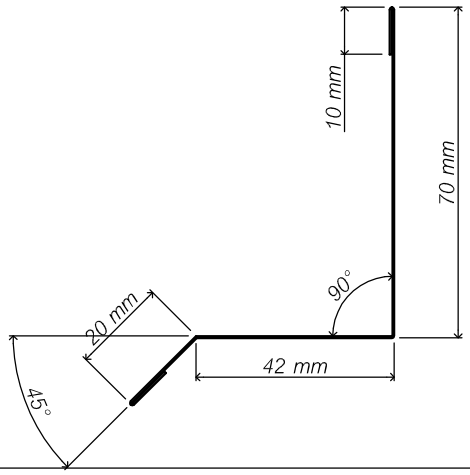

DESCRIPCIÓN:
MOLDURA P/JUNTA TRANSVERSAL MULTYMURO

CALIBRE:	DESARROLLO:	LARGO:
24	0.152 m	3.05 m
CODIGO DE IDENTIFICACIÓN:		AS-0111

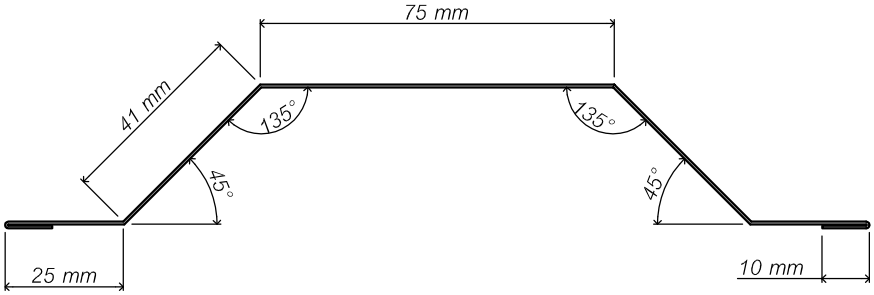

DESCRIPCIÓN:
OMEGA PARA PLAFON

CALIBRE:	DESARROLLO:	LARGO:
24	0.227 m	3.05 m
CODIGO DE IDENTIFICACIÓN:		AS-0100

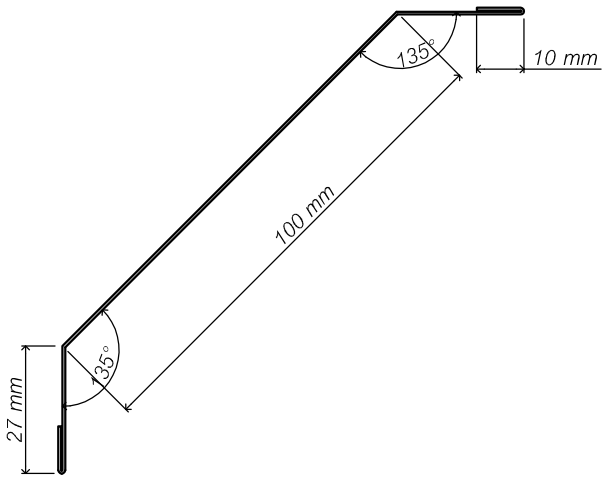

DESCRIPCIÓN:
REMATE CONTENEDOR

CALIBRE:	DESARROLLO:	LARGO:
24	0.174 m	3.05 m
CODIGO DE IDENTIFICACIÓN:		AS-0099

AISLOPUERTAS®
Puertas Para Refrigeración

ACCESORIOS ESTÁNDAR PARA PANEL

POLIÉSTAR ESTÁNDAR

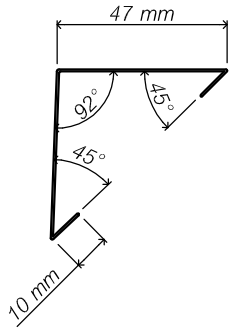

DESCRIPCIÓN:		
REMATE RECTO		
CALIBRE:	DESARROLLO:	LARGO:
24	0.114 m	3.05 m
CODIGO DE IDENTIFICACIÓN:		AS-0075

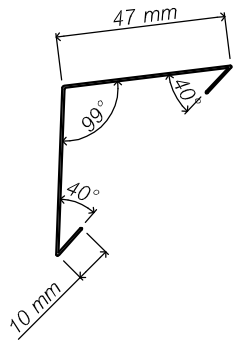

DESCRIPCIÓN:		
REMATE ABIERTO		
CALIBRE:	DESARROLLO:	LARGO:
24	0.114 m	3.05 m
CODIGO DE IDENTIFICACIÓN:		AS-0076

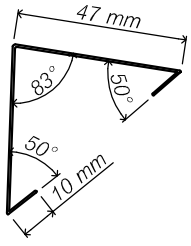

DESCRIPCIÓN:		
REMATE CERRADO		
CALIBRE:	DESARROLLO:	LARGO:
24	0.114 m	3.05 m
CODIGO DE IDENTIFICACIÓN:		AS-0077

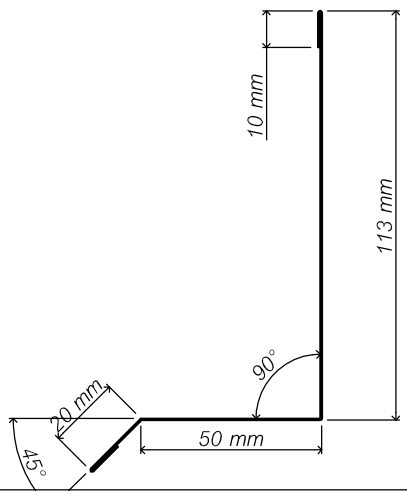

DESCRIPCIÓN:		
BOTAGUAS PARA MURO		
CALIBRE:	DESARROLLO:	LARGO:
24	0.203 m	3.05 m
CODIGO DE IDENTIFICACIÓN:		PEND.

AISLOPUERTAS®
Puertas Para Refrigeración

ACCESORIOS ESTÁNDAR PARA PANEL

POLIÉSTAR ESTÁNDAR

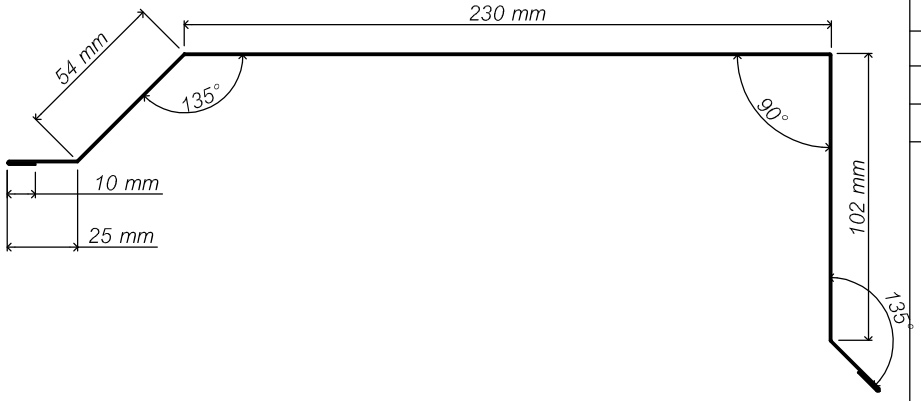

DESCRIPCIÓN:		
REMATE CUBIERTA-MURO (FINAL)		
CALIBRE:	DESARROLLO:	LARGO:
24	0.456 m	3.05 m
CODIGO DE IDENTIFICACIÓN:		AS-0085

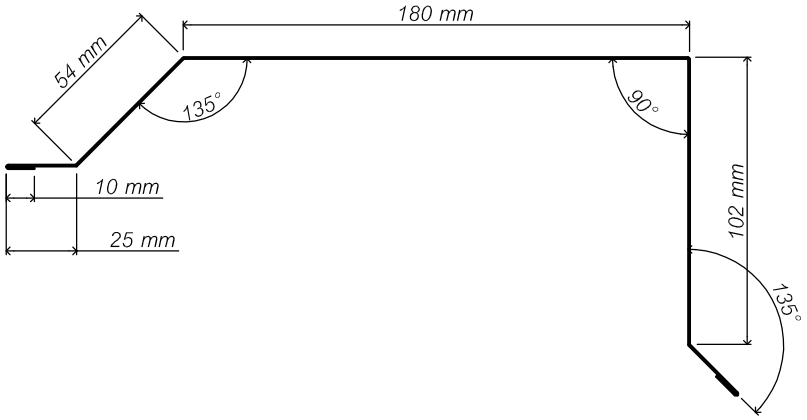

DESCRIPCIÓN:		
REMATE CUBIERTA-MURO (INICIO)		
CALIBRE:	DESARROLLO:	LARGO:
24	0.406 m	3.05 m
CODIGO DE IDENTIFICACIÓN:		AS-0086

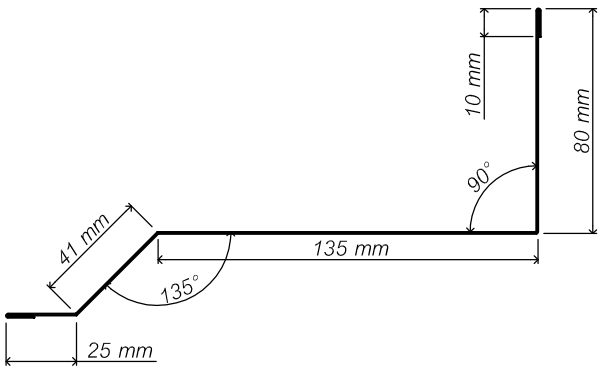

DESCRIPCIÓN:		
REMATE CUBIERTA-PRETIL		
CALIBRE:	DESARROLLO:	LARGO:
24	0.301 m	3.05 m
CODIGO DE IDENTIFICACIÓN:		AS-0083

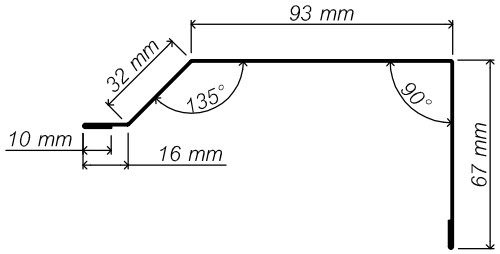

DESCRIPCIÓN:		
TAPAGOTERO		
CALIBRE:	DESARROLLO:	LARGO:
24	0.228 m	3.05 m
CODIGO DE IDENTIFICACIÓN:		AS-0087

AISLOPUERTAS®
Puertas Para Refrigeración

ACCESORIOS ESTÁNDAR PARA PANEL

POLIÉSTAR ESTÁNDAR

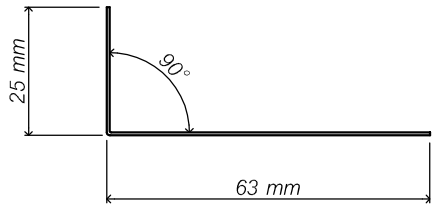

DESCRIPCIÓN:		
ANGULO DE REFUERZO PARA TAPAGOTERO		
CALIBRE:	DESARROLLO:	LARGO:
24	0.088 m	3.05 m
CODIGO DE IDENTIFICACIÓN:		AS-0084

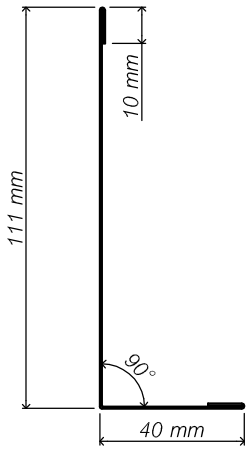

DESCRIPCIÓN:		
ESQUINERO EXTERIOR CÁMARA CARNICERA		
CALIBRE:	DESARROLLO:	LARGO:
24	0.171 m	3.05 m
CODIGO DE IDENTIFICACIÓN:		PEND.
